設計		校合		リーダー		所長		副課長		課長	

令　和　７　年　度　　業務委託　設計書　仕様書

1　委　託　名　　資源化センター熱回収施設空調設備保守管理業務委託

2　委託場所　　川越市大字鯨井782番地3

3　実　施　額　　（月額）　　円　　（但し、委託価格（月額）　　円）

4　変更実施額　　（月額）　　円　　（但し、委託価格（月額）　　円）

差引増額　　円

5　委託大要、起工・変更理由

変更委託の大要	
委託の大要	資源化センター：熱回収施設及び付属棟の空調設備の保守管理を行う。 委託期間： 令和７年１０月１日から令和８年９月３０日まで（１年・１２箇月） （地方自治法第２３４条の３に基づく長期継続契約）
変更理由	
委託理由	・建築基準法第12条4項に基づき、建築設備定期検査を行う必要があるため。 ・定期的な維持管理を行い、設備の故障等を未然に防ぎ、常に最良の状態で運転できるようにするため。

川　越　市

内　　訳　　書

費　目	種　別	細　別	数 量	単位	単　価	金　額	摘　　要
直接人件費等			1	式			別紙参照
直接物品費			1	式			
直接業務費　計							
業務管理費（緊急対応含む）			1	式			
業務原価　計							
一般管理費等			1	式			
委託価格　計							
消費税等相当額			1	式			
実施金額							12箇月
(月額)							
委託価格			1	月			
消費税等相当額			1	式			
実施金額			1	月			

直接人件費内訳

		機器名称	型式	数量	単位	単価	点検回数	金額	備考
1	空調機								
	(熱回収施設)	BAC-1	RXYP335AA	1	台		2		
		BAC-1-1	FXYCP22M	1	台		2		
		BAC-1-2	FXYCP22M	1	台		2		
		BAC-1-3	FXYCP112M	1	台		2		
		BAC-1-4	FXYCP71M	1	台		2		
		BAC-1-5	FXYCP36M	1	台		2		
		BAC-2	RXYP950AA	1	台		2		
		BAC-2-1	FXYCP36M	1	台		2		
		BAC-2-2	FXYFP45MC	2	台		2		
		BAC-2-3	FXYFP71MC	1	台		2		
		BAC-2-4	FXYCP80M	1	台		2		
		BAC-2-5	FXYFP80MC	2	台		2		
		BAC-2-6	FXYCP90M	1	台		2		
		BAC-2-7	FXYFP45MC	3	台		2		
		BAC-2-8	FXYFP56MC	2	台		2		
		BAC-2-9	FXYFP36MC	1	台		2		
		BAC-3	RXYP730AA	1	台		2		
		BAC-3-1	FXYMP140MF	4	台		2		
		BAC-4	RXYP1000AA	1	台		2		
		BAC-4-1	FXYCP112M	9	台		2		
		BAC-5	RXYP500AA	1	台		2		
		BAC-5-1	FXYCP112M	3	台		2		
		BAC-5-2	FXYFP28MC	1	台		2		
		BAC-5-3	FXYHP112M	1	台		2		
		BAC-6	RXYFP400AA	1	台		2		
		BAC-6-1	FXYMP140MF	2	台		2		
		BAC-7	RXYP160AA	1	台		2		
		BAC-7-1	FXYTP80M	2	台		2		
		BAC-7-2	FXYTP80M	2	台		2		
		AC-1	SZVCP560MKR	1	式				
		(内訳)	RZCP280MKR×２	2	台		2		
			FVCP560MKR	2	台		2		
		AC-2	SZVCP560MKR	1	式				
		(内訳)	RZCP280MKR×２	3	台		2		
			FVCP560MKR	3	台		2		
		AC-3	SZVCP450MKR	1	式				
		(内訳)	RZCP224MKR×２	1	台		2		
			FVCP224MKR	1	台		2		
		RAC-1	SYCP112AB	1	式				
		(内訳)	RYP112AA	1	台		2		
			FHCP112AB	1	台		2		
		RAC-2	SYCP112AB	1	式				
		(内訳)	RYP140AA	2	台		2		
			FVPP140A	2	台		2		
	(計量棟)	RAC-K-1	SZCP160BY	1	式				
		(内訳)	RZRP160BY	1	台		2		
			FHCP160FC	1	台		2		
		RAC-K-2	SYCP63ABT	1	式				
		(内訳)	RYP63AAT	1	台		2		
			FHCP63AB	1	台		2		
	(特高変電設備棟)	AC-E-1	SZVCP560MKR	1	式				
		(内訳)	ZCP280MKR×２	3	台		2		
			FVCP560MKR	3	台		2		
	空調気簡易点検			1	式		2		
	小計(空調機)								
2	全熱交換機								
	(熱回収棟)	HE-1-1	LGH-35RS5	1	台		2		
		HE-1-2	LGH-65RS5	1	台		2		
		HE-1-3	LGH-100RS5	1	台		2		
		HE-1-4	LGH-80RS5	1	台		2		
		HE-1-5	LGH-50RS5	1	台		2		
		HE-1-6	LGH-80RS5	1	台		2		
		HE-1-7	LGH-35RS5	1	台		2		
		HE-1-8	LGH-100RS5	1	台		2		
		HE-1-9	LGH-35RS5	1	台		2		
		HE-3-1	LGH-65RS5	2	台		2		
		HE-3-2	LGH-35RS5	1	台		2		
		HE-3-3	LGH-35RS4	1	台		2		
		HE-3-4	LGH-100RS5	2	台		2		
	(計量棟)	HE-K-1	LGH-50RS5	1	台		2		
		HE-K-2	LGH-15CS4	1	台		2		
	小計(全熱交換器)								

直接人件費内訳

		機器名称	型式	数量	単位	単価	点検回数	金額	備考
3	送風機・排風機								
	(熱回収棟)	SF-1-1	MF#4 1/2-4(R2)	1	台		2		
		SF-1-2	EG-60ETB1-Q	1	台		2		
		SF-1-3	MF#7-4(R2)	1	台		2		
		SF-1-6	EG-60ETB1-Q	6	台		2		
		SF-1-7	SA#400-1	1	台		2		
		SF-1-8	APS#500-1	1	台		2		
		SF-1-10	EG-60FTB1-Q	1	台		2		
		SF-1-11	SA#400-1	1	台		2		
		SF-1-12	AP#710-1	1	台		2		
		SF-1-13-1	AP#710-1	1	台		2		
		SF-1-13-2	AP#800-1	1	台		2		
		SF-2-1	AP#560-1	1	台		2		
		SF-2-2	AP#560-1	1	台		2		
		SF-2-5	MF#5 1/2-4(L2,R2×各1)	2	台		2		
		SF-3-1	EF-45ETB2-Q	4	台		2		
		SF-3-2	MF#3 1/2-4(L2)	1	台		2		
		SF-4-1	MF#3 1/2-4(R2)	1	台		2		
		SF-A-1	MF#8-4(R2)	1	台		2		
		SF-A-2	MF#7-4(R2)	1	台		2		
		SF-A-3	MF#6-4	1	台		2		
		SF-A-4	MF#7-4(L2)	1	台		2		
		EF-1-1	MF#4 1/2-4(L2)	1	台		2		
		EF-1-2	EF-50FTB1	1	台		2		
		EF-1-3	AP#560-1	1	台		2		
		EF-1-4	EF-40DTB2	1	台		2		
		EF-1-5	EF-40DTB2	1	台		2		
		EF-1-7	SA#400-1	1	台		2		
		EF-1-8	APS#560-1	1	台		2		
		EF-1-9	APS#900-1	1	台		2		
		EF-1-10	EF-40DTB2	1	台		2		
		EF-1-11	MF#5 1/2-R(R3)	1	台		2		
		EF-1-12	EF-45ETB2	4	台		2		
		EF-1-13	EG-60FTB1	3	台		2		
		EF-1-14	EG-40CTB1	1	台		2		
		EF-2-1	AP#560-1	1	台		2		
		EF-2-2	AP#560-1	1	台		2		
		EF-2-3	KG-70GTF2	5	台		2		
		EF-2-4	EG-60ETB1	1	台		2		
		EF-2-5	RF-30HC	4	台		2		
		EF-2-6	KG-70GTF2	4	台		2		
		EF-2-7	NM#1 1/2-1(L2)	1	台		2		
		EF-3-1	MF#6-4(L2)	1	台		2		
		EF-3-2	EF-40DTB2	1	台		2		
		EF-4-1	EF-35CTB1	1	台		2		
		EF-A-1	RF-48HC	8	台		2		
		EF-A-2	EJ-105HTB40A	14	台		2		
		F-1-1	BFS-240TUC	2	台		2		
		F-1-2	BFS-90SUC	1	台		2		
		F-1-3	BFS-120SUC	1	台		2		
		F-1-4	BFS-90SUC	1	台		2		
		F-1-5	BFS-100SY	1	台		2		
		F-1-6	BFS-65SUC	1	台		2		
		F-2-1	BFS-120SUC	1	台		2		
		F-2-2	BFS-180TUC	1	台		2		
		F-2-3	BFS-180TUC	1	台		2		
		F-2-4	BFS-50SUC	1	台		2		
		F-2-5	BFS-40SUC	1	台		2		
		F-2-6	BFS-90SUC	1	台		2		
		F-2-7	BFS-90SUC	1	台		2		
		F-2-8	BFS-180TUC	1	台		2		
		F-2-9	BFS-240TUA	1	台		2		
		F-2-10	BFS-50SUC	1	台		2		
		F-3-1	BFS-210TUC	1	台		2		
		F-3-2	BFS-100SUC	1	台		2		
		F-3-3	BFS-120SUC	1	台		2		
		F-3-4	BFS-120SUC	1	台		2		
		F-4-1	BFS-90SUC	1	台		2		
		F-4-2	BFS-90SUC	1	台		2		
		F-4-3	BFS-100SUC	1	台		2		
		F-4-4	BFS-100SUC	1	台		2		
		F-4-5	BFS-90TUC	1	台		2		
		F-4-6	BFS-120SUC	1	台		2		
		F-4-7	BFS-120SUC	1	台		2		
		F-5-1	BFS-50SUC	1	台		2		
		F-5-2	BFS-40SUC	1	台		2		
		CF-1-1	VD-23ZB7	1	台		2		
		CF-1-2	VD-18ZB7	1	台		2		
	(計量棟)	CF-K-1	VD-18Z7	2	台		2		
		F-K-1	BFS-50SUC	1	台		2		
		F-K-2	BFS-50SUC	1	台		2		
	(総括受水槽用ポンプ室)	CF-S-1	VD-15ZPC7	1	台		2		
	(特高変電設備棟)	EF-E-1	EG-60FTB1	1	台		2		
		SF-E-1	EG-60FTB1-Q	1	台		2		
	(スラグストックヤード棟)	EF-S-1	KG-70GTF2	1	台		2		
	小計(送風機・排風機)								
4	排煙ファン	SMF-1	MFE#3 1/2-4M(R2)	1	台		2		
5	エアシャワーユニット	AS-1	JS-30	2	台		2		
6	集中管理パネル		DCS301B1	1	式		2		
7	給・排気口清掃※防鳥ネットは除く。		(制気口)	384	箇所		2		
8	室内機分解清掃	AC－1		2	台		1		
9	建築設備定期検査(機械換気設備)			1	式		1		
	小計(排煙ファン～建築設備定期検査)								
	合計								

資源化センター熱回収施設
空調設備保守管理業務委託仕様書

川　　越　　市

環　境　施　設　課

Ⅰ　長期継続契約

１　委託件名

資源化センター熱回収施設空調設備保守管理業務委託

２　委託場所

川越市大字鯨井７８２番地３

３　契約期間

令和７年１０月１日から令和８年９月３０日まで（１年・１２箇月）

（地方自治法第２３４条の３に基づく長期継続契約）

４　支払方法

２回払い

令和８年４月（１０月～３月分）、令和８年１０月（４月～９月分）

５　入札書記載事項

入札書に記載する金額については、消費税及び地方消費税を含まない額とし、かつ、月額を記載すること。

６　その他特記事項

この入札は、地方自治法第234 条の3 に基づく「川越市長期継続契約を締結することができる契約を定める条例」に規定する長期継続契約に該当するものであり、当該入札執行後の契約については「翌年度以降の歳出予算の金額について減額又は、削除があった場合には当該契約は解除することができる」旨及び損害賠償に関する事項を契約書に記載する。この契約の締結後に、消費税法（昭和63 年法律第108 号）等の改正により、消費税額等の額に変動が生じた場合は、発注者は、この契約を何ら変更することなく契約金額に相当する消費税額等を加減して支払うものとする。ただし、税法上経過措置の対象となる場合には、経過措置が優先して適用される。

Ⅱ　一般仕様書

1　目的

本業務委託は、資源化センター熱回収施設の空調設備を保守点検し、常に最良の状態で運転できるよう維持管理することを目的とする。

2　委託対象施設

(1)名称　川越市資源化センター熱回収施設
（特高変電設備棟、計量棟、スラグストックヤード、総括受水槽ポンプ室を含む）

(2)場所　川越市大字鯨井７８２番地３

3　委託期間

令和７年１０月１日から令和８年９月３０日まで（１年・１２箇月）
（地方自治法第２３４条の３に基づく長期継続契約）

4　業務内容

別紙「空調換気設備点検要項」に示す。

5　法律、規則等の遵守

受注者は、本市の契約諸規定に従うとともに、次の諸法令等を遵守しなければならない。

6　受注者は、以下の書類を提出しなければならない。

(1)業務着手書類

①管理技術者等通知書

②委託業務実施計画書

③業務従事者名簿（施設の防犯上必要なため）

④緊急連絡先

⑤その他、業務遂行上必要となる書類で発注者の指示するもの

(2)報告書

①業務委託実施報告書

②点検報告書

③建築基準法（第12条第4項）に基づく建築設備定期検査報告書（機械換気設備）

④臨時点検・修繕等実施報告書

(3)その他市指定のもの

7　責任者の指定

受注者は、業務着手前に作業及び発注者の監督職員との業務連絡の中心となる作業責任者を指定し、発注者に報告しなければならない。

8　業務条件

(1)点検日、作業時間等について、事前に発注者と協議の上、作業予定表を作成提出し、発注者の承認を得た後着手すること。また、作業が数日にわたる場合には、１日の作業終了後確実に復旧し使用に支障の無いようにすること。作業、点検日を含め、業務日程については、発注者の監督職員との協議による。

(2)施設職員・利用者に対し同設備が点検中のため使用できない旨の表示をする等、点検中の労働災害を防止すること。また、その他の安全対策も受注者の責任において実施すること。

(3)業務の履行上、受注者の故意または過失に起因して設備・機器等に故障、破損、事故、瑕疵等が発生した場合は、直ちにその状況を発注者に報告するとともに、全ての受注者の責任において補修を実施し、当該故障、破損、事故、瑕疵等を原因として発生した全ての事象について受注者の責任において処理すること。

(4)本委託の対象機器には、施設の運転管理に支障を及ぼす機器が含まれており、緊急修繕を要する場合があるため、緊急対応は下記のいずれかの者が実施すること。

①受注者自らが川越市競争入札参加資格者名簿の建設工事請負（業種：管工事業、本委託の対象設備に関して発注者と修繕契約が締結

できること）に登録のある場合は、受注者とする。

②受注者自らが川越市競争入札参加資格者名簿の建設工事請負（業種：管工事業）に登録のない場合は、発注者に協力事務所協議願（委託指定様式）を提出して発注者の承諾を得た者とする。なお、この場合の協力事務所とは、市内に本店がある川越市競争入札参加資格者名簿の建設工事請負（業種：管工事業、本委託の対象設備に関して発注者と修繕契約が締結できること）に登録のある者とする。

9　その他の事項

(1)受注者は、施設管理担当者が交付又は使用を許可した情報に限らず、本業務を履行するにあたり知り得た情報について、本契約の目的以外に使用または第三者に開示もしくは漏洩等してはならない。

(2)受注者は、業務を遂行するに当たり建物・設備・機器等に損傷を与えないよう十分に注意し、万一損傷の場合は発注者の責に帰する場合を除き、その賠償の責を負うものとする。

(3)受注者は、点検業務に際し設備の老朽、軽微な破損及び腐食等による機能障害については、常に使用できるように点検調整を行うこと。

(4)受注者は、対象設備に故障等発生の場合は直ちに技術員を派遣し、正常な状態に復旧すること。

(5)業務に使用する上水道、電気料金については、発注者の負担（但し、無駄の無いように十分注意して使用すること。）とし、その他使用する試験器具、消耗雑材は一切受注者の負担とする。

(6)受注者は、点検業務の実施に当たり、発注者の監督職員と十分な打ち合わせのうえ、その指示に従うこと。

(7)受注者は、市の施設の敷地内では禁煙すること。また、「路上喫煙の防止に関する条例」に基づき、路上喫煙をしないように努めること。

(8)受注者は、委託業務の遂行にあたり施設利用者等の利用を妨げないよう、また、不快を抱かせないよう言動等に十分注意するものとする。

(9)この仕様書は、委託業務の大要を示すものであるから、受注者は現場の状況に応じ、ここに記載されていない細部の事項についても誠意を

もって行うこと。

(10)この契約の締結後に、消費税法（昭和６３年法律第１０８号）等の改正により、消費税額等の額に変動が生じた場合は、発注者は、この契約を何ら変更することなく契約金額に相当する消費税額等を加減して支払うものとする。ただし、税法上経過措置の対象となる場合、経過措置が優先して適用される。

(11)本業務の一部を第三者に再委託する場合は、再委託する業務内容、再委託先の名称、再委託が必要な理由を明記の上、事前に書面にて提出し、川越市の承諾を得る必要がある。

対　象　機　器　一　覧　表

		機器名称	型式	数量	単位	備考1	備考2	備考3
1	空調機							
	(熱回収棟)	BAC-1	RXYP335AA	1	台	マルチ室外機	冷房能力:33.5kW	
		BAC-1-1	FXYCP22M	1	台	マルチ室内機	冷房能力:2.2kW	
		BAC-1-2	FXYCP22M	1	台	マルチ室内機	冷房能力:2.2kW	
		BAC-1-3	FXYCP112M	1	台	マルチ室内機	冷房能力:11.2kW	
		BAC-1-4	FXYCP71M	1	台	マルチ室内機	冷房能力:7.1kW	
		BAC-1-5	FXYCP36M	1	台	マルチ室内機	冷房能力:3.6kW	
		BAC-2	RXYP950AA	1	台	マルチ室外機	冷房能力:95kW	
		BAC-2-1	FXYCP36M	1	台	マルチ室内機	冷房能力:3.6kW	
		BAC-2-2	FXYFP45MC	2	台	マルチ室内機	冷房能力:4.5kW	
		BAC-2-3	FXYFP71MC	1	台	マルチ室内機	冷房能力:7.1kW	
		BAC-2-4	FXYCP80M	1	台	マルチ室内機	冷房能力:8.0kW	
		BAC-2-5	FXYFP80MC	2	台	マルチ室内機	冷房能力:8.0kW	
		BAC-2-6	FXYCP90M	1	台	マルチ室内機	冷房能力:9.0kW	
		BAC-2-7	FXYFP45MC	3	台	マルチ室内機	冷房能力:4.5kW	
		BAC-2-8	FXYFP56MC	2	台	マルチ室内機	冷房能力:5.6kW	
		BAC-2-9	FXYFP36MC	1	台	マルチ室内機	冷房能力:3.6kW	
		BAC-3	RXYP730AA	1	台	マルチ室外機	冷房能力:73kW	
		BAC-3-1	FXYMP140MF	4	台	マルチ室内機	冷房能力:14kW	
		BAC-4	RXYP1000AA	1	台	マルチ室外機	冷房能力:100kW	
		BAC-4-1	FXYCP112M	9	台	マルチ室内機	冷房能力:11.2kW	
		BAC-5	RXYP500AA	1	台	マルチ室外機	冷房能力:50kW	
		BAC-5-1	FXYCP112M	3	台	マルチ室内機	冷房能力:11.2kW	
		BAC-5-2	FXYFP28MC	1	台	マルチ室内機	冷房能力:2.8kW	
		BAC-5-3	FXYHP112M	1	台	マルチ室内機	冷房能力:11.2kW	
		BAC-6	RXYFP400AA	1	台	マルチ室外機	冷房能力:40kW	
		BAC-6-1	FXYMP140MF	2	台	マルチ室内機	冷房能力:14kW	
		BAC-7	RXYP160AA	1	台	マルチ室外機	冷房能力:16kW	
		BAC-7-1	FXYTP80M	2	台	マルチ室内機	冷房能力:8kW	
		BAC-7-2	FXYTP80M	2	台	マルチ室内機	冷房能力:8kW	
		AC-1	SZVCP560MKR	1	式	空冷ヒートポンプ		分解・薬品洗浄※1 1階　電気室
		(内訳)	RZCP280MKR×2	2	台		冷房能力:50kW	
			FVCP560MKR	2	台		冷房能力:50kW	
		AC-2	SZVCP560MKR	1	式	空冷ヒートポンプ		
		(内訳)	RZCP280MKR×2	3	台		冷房能力:50kW	
			FVCP560MKR	3	台		冷房能力:50kW	
		AC-3	SZVCP450MKR	1	式	空冷ヒートポンプ		
		(内訳)	RZCP224MKR×2	1	台		冷房能力:40kW	
			FVCP224MKR	1	台		冷房能力:40kW	
		RAC-1	SYCP112AB	1	式	空冷ヒートポンプ		
		(内訳)	RYP112AA	1	台		冷房能力:10kW	
			FHCP112AB	1	台		冷房能力:10kW	
		RAC-2	SYCP112AB	1	式	空冷ヒートポンプ		
		(内訳)	RYP140AA	2	台		冷房能力:12.5kW	
			FVPP140A	2	台		冷房能力:12.5kW	
	(計量棟)	RAC-K-1	SZCP160BY	1	式	空冷ヒートポンプ		
		(内訳)	RZRP160BY	1	台		冷房能力:14kW	
			FHCP160FC	1	台		冷房能力:14kW	
		RAC-K-2	SYCP63ABT	1	式	空冷ヒートポンプ		
		(内訳)	RYP63AAT	1	台		冷房能力:5.6kW	
			FHCP63AB	1	台		冷房能力:5.6kW	
	(特高変電設備棟)	AC-E-1	SZVCP560MKR	1	式	空冷ヒートポンプ		
		(内訳)	ZCP280MKR×2	3	台		冷房能力:50kW	
			FVCP560MKR	3	台		冷房能力:50kW	
2	全熱交換機							
	(熱回収棟)	HE-1-1	LGH-35RS5	1	台	天井埋込形(200m3/h)		
		HE-1-2	LGH-65RS5	1	台	天井埋込形(600m3/h)		
		HE-1-3	LGH-100RS5	1	台	天井埋込形(1000m3/h)		
		HE-1-4	LGH-80RS5	1	台	天井埋込形(700m3/h)		
		HE-1-5	LGH-50RS5	1	台	天井埋込形(500m3/h)		
		HE-1-6	LGH-80RS5	1	台	天井埋込形(600m3/h)		
		HE-1-7	LGH-35RS5	1	台	天井埋込形(300m3/h)		
		HE-1-8	LGH-100RS5	1	台	天井埋込形(900m3/h)		
		HE-1-9	LGH-35RS5	1	台	天井埋込形(200m3/h)		
		HE-3-1	LGH-65RS5	2	台	天井埋込形(500m3/h)		
		HE-3-2	LGH-35RS5	1	台	天井埋込形(300m3/h)		
		HE-3-3	LGH-35RS4	1	台	天井埋込形(300m3/h)		
		HE-3-4	LGH-100RS5	2	台	天井埋込形(900m3/h)		
	(計量棟)	HE-K-1	LGH-50RS5	1	台	天井埋込形(400m3/h)		
		HE-K-2	LGH-15CS4	1	台	天井カセット形(100m3/h)		

対　象　機　器　一　覧　表

		機器名称	型式	数量	単位	備考1	備考2	備考3
3	送風機・排風機							
	(熱回収棟)	SF-1-1	MF#4 1/2-4(R2)	1	台	給気ファン		
		SF-1-2	EG-60ETB1-Q	1	台	有圧扇給気型		
		SF-1-3	MF#7-4(R2)	1	台	給気ファン		
		SF-1-6	EG-60ETB1-Q	6	台	有圧扇給気型		
		SF-1-7	SA#400-1	1	台	給気ファン		
		SF-1-8	APS#500-1	1	台	給気ファン		
		SF-1-10	EG-60FTB1-Q	1	台	有圧扇給気型		
		SF-1-11	SA#400-1	1	台	給気ファン		
		SF-1-12	AP#710-1	1	台	給気ファン		
		SF-1-13-1	AP#710-1	1	台	給気ファン		
		SF-1-13-2	AP#800-1	1	台	給気ファン		
		SF-2-1	AP#560-1	1	台	給気ファン		
		SF-2-2	AP#560-1	1	台	給気ファン		
		SF-2-5	MF#5 1/2-4(L2,R2×各1	2	台	給気ファン		
		SF-3-1	EF-45ETB2-Q	4	台	有圧扇給気型		
		SF-3-2	MF#3 1/2-4(L2)	1	台	給気ファン		
		SF-4-1	MF#3 1/2-4(R2)	1	台	給気ファン		
		SF-A-1	MF#8-4(R2)	1	台	給気ファン		
		SF-A-2	MF#7-4(R2)	1	台	給気ファン		
		SF-A-3	MF#6-4	1	台	給気ファン		
		SF-A-4	MF#7-4(L2)	1	台	給気ファン		
		EF-1-1	MF#4 1/2-4(L2)	1	台	排気ファン		
		EF-1-2	EF-50FTB1	1	台	有圧扇給気型		
		EF-1-3	AP#560-1	1	台	排気ファン		
		EF-1-4	EF-40DTB2	1	台	有圧扇給気型		
		EF-1-5	EF-40DTB2	1	台	有圧扇給気型		
		EF-1-7	SA#400-1	1	台	排気ファン		
		EF-1-8	APS#560-1	1	台	排気ファン		
		EF-1-9	APS#900-1	1	台	排気ファン		
		EF-1-10	EF-40DTB2	1	台	有圧扇排気型		
		EF-1-11	MF#5 1/2-R(R3)	1	台	排気ファン		
		EF-1-12	EF-45ETB2	4	台	有圧扇排気型		
		EF-1-13	EG-60FTB1	3	台	有圧扇排気型		
		EF-1-14	EG-40CTB1	1	台	有圧扇排気型		
		EF-2-1	AP#560-1	1	台	排気ファン		
		EF-2-2	AP#560-1	1	台	排気ファン		
		EF-2-3	KG-70GTF2	5	台	有圧扇排気型		
		EF-2-4	EG-60ETB1	1	台	有圧扇排気型		
		EF-2-5	RF-30HC	4	台	ルーフファン排気型		
		EF-2-6	KG-70GTF2	4	台	有圧扇排気型		
		EF-2-7	NM#1 1/2-1(L2)	1	台	排気ファン		
		EF-3-1	MF#6-4(L2)	1	台	排気ファン		
		EF-3-2	EF-40DTB2	1	台	有圧扇排気型		
		EF-4-1	EF-35CTB1	1	台	有圧扇排気型		
		EF-A-1	RF-48HC	8	台	ルーフファン排気型		
		EF-A-2	EJ-105HTB40A	14	台	有圧扇給気型		
		F-1-1	BFS-240TUC	2	台	給気ファン		
		F-1-2	BFS-90SUC	1	台	排気ファン		
		F-1-3	BFS-120SUC	1	台	排気ファン		
		F-1-4	BFS-90SUC	1	台	排気ファン		
		F-1-5	BFS-100SY	1	台	排気ファン		
		F-1-6	BFS-65SUC	1	台	排気ファン		
		F-2-1	BFS-120SUC	1	台	給気ファン		
		F-2-2	BFS-180TUC	1	台	給気ファン		
		F-2-3	BFS-180TUC	1	台	排気ファン		
		F-2-4	BFS-50SUC	1	台	給気ファン		
		F-2-5	BFS-40SUC	1	台	給気ファン		
		F-2-6	BFS-90SUC	1	台	給気ファン		
		F-2-7	BFS-90SUC	1	台	排気ファン		
		F-2-8	BFS-180TUC	1	台	排気ファン		
		F-2-9	BFS-240TUA	1	台	給気ファン		
		F-2-10	BFS-50SUC	1	台	排気ファン		
		F-3-1	BFS-210TUC	1	台	給気ファン		
		F-3-2	BFS-100SUC	1	台	給気ファン		
		F-3-3	BFS-120SUC	1	台	給気ファン		
		F-3-4	BFS-120SUC	1	台	給気ファン		
		F-4-1	BFS-90SUC	1	台	給気ファン		
		F-4-2	BFS-90SUC	1	台	給気ファン		
		F-4-3	BFS-100SUC	1	台	給気ファン		
		F-4-4	BFS-100SUC	1	台	給気ファン		
		F-4-5	BFS-90TUC	1	台	給気ファン		
		F-4-6	BFS-120SUC	1	台	給気ファン		
		F-4-7	BFS-120SUC	1	台	給気ファン		
		F-5-1	BFS-50SUC	1	台	給気ファン		
		F-5-2	BFS-40SUC	1	台	給気ファン		
		CF-1-1	VD-23ZB7	1	台	天井換気扇		
		CF-1-2	VD-18ZB7	1	台	天井換気扇		
	(計量棟)	CF-K-1	VD-18Z7	2	台	天井換気扇		
		F-K-1	BFS-50SUC	1	台	排気ファン		
		F-K-2	BFS-50SUC	1	台	排気ファン		
	(総括受水槽用ポンプ室)	CF-S-1	VD-15ZPC7	1	台	天井換気扇		
	(特高変電設備棟)	EF-E-1	EG-60FTB1	1	台	有圧扇排気型		
		SF-E-1	EG-60FTB1-Q	1	台	有圧扇給気型		
	(スラグストックヤード棟)	EF-S-1	KG-70GTF2	1	台	有圧扇排気型		
4	排煙ファン	SMF-1	MFE#3 1/2-4M(R2)	1	台	排煙ファン		
5	エアシャワーユニット	AS-1	JS-30	2	台		アマノ製	
6	集中管理パネル		DCS301B1	1	式			
7	給・排気口清掃		(制気口)	1	式			

※1　点検・検査項目については「空調換気設備点検要綱」を参照のこと。

空調換気設備点検要項

1　ヒートポンプエアコン（ＥＨＰ）

①点検回数　　年２回（冷暖房前）（毎年５月、11月）

年２回（フロン排出抑制法による簡易点検）（毎年８月、２月）

②点検要領　　・外観点検　　・冷媒系統点検　　・圧縮機系統点検　　・本体点検

・電気系統点検　　・室内機整備　　・各部清掃及び完了確認

・その他必要な作業

③特記事項　　・各種フィルター清掃及び交換作業を行う場合は併せて空調設備の拭き掃除も行うこと。

・冷媒系統点検は、フロン排出抑制法に規定されている定期点検の項目とし、実施にあたっては、フロン排出抑制法に規定されている十分な知見を有する者が行うこと。

・別表の対象機器一覧表の備考欄３に記載のある機器については、下記のとおり分解・薬品洗浄・清掃を行うこと。実施時期は、冷房開始時期前を原則とするが、機器の使用状況に応じて対応すること。

①　作業前後で風量の測定をする。

②　部屋が汚れないよう該当機器の周辺を養生し、外装パネル・フィルター等をはずす。

③　熱交換器やその周辺を高圧洗浄し、専用薬剤を使用する。ただし、使用する薬剤については、事前に協議すること。

④　薬剤を空調内部に残さないよう、高圧水ですすぎ落とす。

⑤　取り外した外装パネル・フィルター等を専用薬剤で水洗いし十分水分を除去する。

⑥　フィルターの目詰まり解消を確認するため、水や光などがフィルターを通り抜けることを確認し、その様子を撮影する。

⑦　内部に水分が残っていないことを確認したのち、復旧する。

⑧　復旧後は、稼働させ、異音が発生しないか担当者立ち合いの下、確認する。

⑨　作業中、経年劣化等による破損・摩耗・消耗箇所が発見された場合は、担当者と協議すること。

2　空調機及び給排気設備

①点検回数　　年２回（冷暖房前）（毎年５月、11月）

②点検要領　　・外観及び基礎部点検　　・各種軸受け部点検　　・防振部点検

・ドレンパン及びドレン配管点検　　・圧力計及び温度計点検

・本体点検　　・付属配管及び弁類点検　　・各種ダンパー点検

・動力系統点検　　・制御電源系統点検　　・操作盤点検

・各部清掃及び完了確認　　・その他必要な作業

③特記事項　　・各種フィルター清掃及び交換作業を行う場合は併せて空調設備の拭き掃除も行うこと。

・集中管理パネルの点検作業

3　全熱交換機及び給排気グリル

①点検回数　　年２回（冷暖房前）（毎年５月、11月）

②点検要領　　・外観点検　　・各種軸受け部点検　　・本体及び接続部点検

・電源系統点検　　・各部清掃及び完了確認　・その他必要な作業

③特記事項　　・各種フィルターやエレメント等の清掃及び交換作業を行う場合は併せて空調設備の拭き掃除も行うこと。

4　その他

①　１から３までの作業に係る付帯作業及び空調衛生設備の適切な維持管理に必要となる作業も行うこと。

②　建築基準法（第12条第4項）に基づく建築設備定期検査（機械換気設備）を関連法規に従い実施し、調査後報告書を作成し提出すること。なお、資格要件は、一級又は二級建築士、建築基準適合判定資格者、建築設備検査資格者のいずれかとする。

③　関係諸法令に基づき、有資格者を選任し、業務を遂行するものとする。

④　建築保全業務共通仕様書を参考に点検を行うこと。

⑤　各種フィルター、　Ｖベルトの交換が必要な場合には、交換を実施すること。（各種フィルター、Ｖベルトは材料支給とするが、基本的に在庫は無いので、部品型番等必要な情報を受注者へ報告すること。手配完了後、交換を実施すること。）

⑥　発注者の指示及び要請により、緊急対応が必要な場合には早急に現場確認を行い、復旧すること。部品の故障など、その場での復旧が困難な場合は、発注者へ報告の上、復旧に必要な修繕の見積書を提出すること。

⑦ 発注者が作成するフロン排出抑制法に基づく記録簿の作成にあたって、必要な情報（技術者氏名、番号、フロン充填量、フロン回収量等）を求めることがあるので、協力すること。

機器番号	機器名称	仕様	台数	設置場所 階	設置場所 室名	動力 相－電圧	動力 Kw	備考
BAC-1	マルチ室外機	型式 冷暖切換形	1	1	屋外	3- 200		RXYP335AA
		冷房能力 33.5 kW（JIS条件）				消費電力	10.1	
		暖房能力 37.5 kW（JIS条件）						
		圧縮機 (3.3+4.5)x1 Kw				3- 200		
		送風機 0.75x1 Kw				3- 200		
		付属品 標準付属品						
BAC-1-1	マルチ室内機	型式 2方向カセット形	1	1	女子更衣室	1- 200		FXYCP22M
		冷房能力 2.2 kW（JIS条件）				消費電力	0.078	
		暖房能力 2.5 kW（JIS条件）						
		送風機 0.010 Kw				1- 200		
		付属品 ドレンアップ、標準付属品						
BAC-1-2	マルチ室内機	型式 2方向カセット形	1	1	女子脱衣室	1- 200		FXYCP22M
		冷房能力 2.2 kW（JIS条件）				消費電力	0.078	
		暖房能力 2.5 kW（JIS条件）						
		送風機 0.010 Kw				1- 200		
		付属品 ドレンアップ、標準付属品						
BAC-1-3	マルチ室内機	型式 2方向カセット形	1	1	男子更衣室	1- 200		FXYCP112M
		冷房能力 11.2 kW（JIS条件）				消費電力	0.165	
		暖房能力 12.5 kW（JIS条件）						
		送風機 0.050 Kw				1- 200		
		付属品 ドレンアップ、標準付属品						
BAC-1-4	マルチ室内機	型式 2方向カセット形	1	1	男子脱衣室（1）	1- 200		FXYCP71M
		冷房能力 7.1 kW（JIS条件）				消費電力	0.131	
		暖房能力 8.0 kW（JIS条件）						
		送風機 0.030 Kw				1- 200		
		付属品 ドレンアップ、標準付属品						
BAC-1-5	マルチ室内機	型式 2方向カセット形	1	1	男子脱衣室（2）	1- 200		FXYCP36M
		冷房能力 3.6 kW（JIS条件）				消費電力	0.083	
		暖房能力 4.0 kW（JIS条件）						
		送風機 0.015 Kw				1- 200		
		付属品 ドレンアップ、標準付属品						
BAC-2	マルチ室外機	型式 冷暖切換形	1	1	屋外	3- 200		RXYP950AA
		冷房能力 95 kW（JIS条件）				消費電力	29.5	
		暖房能力 106 kW（JIS条件）						
		圧縮機 (4.3+4.5+4.5)+(2.7+4.5+4.5) Kw				3- 200		
		送風機 (0.35x2)+(0.75x2) Kw				3- 200		
		付属品 標準付属品						
BAC-2-1	マルチ室内機	型式 2方向カセット形	1	1	保健室	1- 200		FXYCP36M
		冷房能力 3.6 kW（JIS条件）				消費電力	0.083	
		暖房能力 4.0 kW（JIS条件）						
		送風機 0.015 Kw				1- 200		
		加湿器 自然蒸発式 0.4 kg/h				1- 200	0.12	KNMJ53G36A
		付属品 ドレンアップ、標準付属品						
BAC-2-2	マルチ室内機	型式 4方向カセット形	2	1	控室（1）	1- 200		FXYFP45MC
		冷房能力 4.5 kW（JIS条件）				消費電力	0.047	
		暖房能力 5.0 kW（JIS条件）						
		送風機 0.056 Kw				1- 200		
		加湿器 自然蒸発式 0.7 kg/h				1- 200	0.12	KNMP55H80
		付属品 ドレンアップ、標準付属品						
BAC-2-3	マルチ室内機	型式 2方向カセット形	1	1	控室（2）	1- 200		
		冷房能力 7.1 kW（JIS条件）				消費電力	0.131	
		暖房能力 8.0 kW（JIS条件）						
		送風機 0.030 Kw						
		加湿器 自然蒸発式 1.0 kg/h				1- 200	0.12	KNMJ53G80A
		付属品 ドレンアップ、標準付属品						

機器番号	機器名称	仕様	台数	設置場所 階	設置場所 室名	動力 相－電圧	動力 Kw	備考
BAC-2-4	マルチ室内機	型式 2方向カセット形	1	1	休憩室・仮眠室（和室）	1- 200		FXYCP80M
		冷房能力 8.0 kW（JIS条件）				消費電力	0.151	
		暖房能力 9.0 kW（JIS条件）						
		送風機 0.040 Kw				1- 200		
		加湿器 自然蒸発式 1.0 kg/h				1- 200	0.12	KNMP55H80
		付属品 ドレンアップ、標準付属品						
BAC-2-5	マルチ室内機	型式 4方向カセット形	2	1	食堂	1- 200		FXYFP80MC
		冷房能力 8.0 kW（JIS条件）				消費電力	0.066	
		暖房能力 9.0 kW（JIS条件）						
		送風機 0.056 Kw				1- 200		
		加湿器 自然蒸発式 0.7 kg/h				1- 200	0.12	KNMP55H80
		付属品 ドレンアップ、標準付属品						
BAC-2-6	マルチ室内機	型式 2方向カセット形	1	1	会議室	1- 200		FXYCP90M
		冷房能力 9.0 kW（JIS条件）				消費電力	0.165	
		暖房能力 10.0 kW（JIS条件）						
		送風機 0.050 Kw				1- 200		
		加湿器 自然蒸発式 1.8 kg/h				1- 200	0.12	KNMJ53G160A
		付属品 ドレンアップ、標準付属品						
BAC-2-7	マルチ室内機	型式 4方向カセット形	3	1	委託業務室	1- 200		FXYFP45MC
		冷房能力 4.5 kW（JIS条件）				消費電力	0.047	
		暖房能力 5.0 kW（JIS条件）						
		送風機 0.056 Kw				1- 200		
		加湿器 自然蒸発式 0.7 kg/h				1- 200	0.12	KNMP55H80
		付属品 ドレンアップ、標準付属品						
BAC-2-8	マルチ室内機	型式 4方向カセット形	2	1	休憩室	1- 200		FXYFP56MC
		冷房能力 5.6 kW（JIS条件）				消費電力	0.052	
		暖房能力 6.3 kW（JIS条件）						
		送風機 0.056 Kw				1- 200		
		加湿器 自然蒸発式 0.7 kg/h				1- 200	0.12	KNMP55H80
		付属品 ドレンアップ、標準付属品						
BAC-2-9	マルチ室内機	型式 4方向カセット形	1	1	試験室	1- 200		FXYFP36MC
		冷房能力 3.6 kW（JIS条件）				消費電力	0.033	
		暖房能力 4.0 kW（JIS条件）						
		送風機 0.056 Kw				1- 200		
		加湿器 自然蒸発式 0.7 kg/h				1- 200	0.12	KNMP55H80
		付属品 ドレンアップ、標準付属品						
BAC-3	マルチ室外機	型式 冷暖切換形	1	1	屋外	3- 200		RXYP730AA
		冷房能力 73 kW（JIS条件）				消費電力	21.4	
		暖房能力 82.5 kW（JIS条件）						
		圧縮機 (4.5+4.5+4.5)+(4.8) Kw				3- 200		
		送風機 (0.75x2)+(0.75x1) Kw				3- 200		
		付属品 標準付属品						
BAC-3-1	マルチ室内機	型式 外気処理天井ダクト形	4	1	廊下	1- 200		FXYMP140MF
		冷房能力 14.0 kW（JIS条件）				消費電力	0.406	
		暖房能力 12.0 kW（JIS条件）						
		送風機 0.380 Kw				1- 200		
		送風量 1080 m³/h						
		付属品 ドレンアップ、標準付属品						

一級建築士 登録第１５７０６２ 山口 修一

REV. NO.	REVISION NOTE	DESIGNED	CHECKED	APPROVED	REVIEWED
D					
C					
B					
A	竣工図 2.22 2010	延川	延川 2/22	岡村 2/22	－ 西野 2/22 山上 2/22
0	初版発行（実施設計図） 5.12 2008	延川	延川 5/12	岡村 5/12	山口 西野 5/12 山上 5/12

ENGINEERING DEPARTMENT

株式会社 神鋼環境ソリューション
KOBELCO ECO-SOLUTIONS CO.,LTD.

本書には、株式会社 神鋼環境ソリューションの秘密情報が含まれていますので、本書の第三者への開示、複製、使用、および本書を基にしてなされた産業財産権の出願を当社の許可なく行うことを禁じます。

SCALE N.S
ISSUED BY 監理部 川越プロジェクト室
TITLE 仮称川越市新清掃センター熱回収施設新築工事 空調設備 機器表（1）
CL NO. 106101260
AREA 7G6 DRAWING NO. DF501M101 REV. A

3RD ANGLE PROJECTION

CAREER

機器番号	機器名称	仕様	台数	設置場所 階	設置場所 室名	動力 相－電圧	動力 Kw	備考
BAC-4	マルチ室外機	型　式　冷暖切換形	1	4	屋上	3- 200		RXYP1000AA
		冷房能力　100 kW（JIS条件）				消費電力	31.8	
		暖房能力　112 kW（JIS条件）						
		圧縮機　(4.3+4.5+4.5)x2 Kw				3- 200		
		送風機　(0.75x2)x2 Kw				3- 200		
		付属品　標準付属品						
BAC-4-1	マルチ室内機	型　式　2方向カセット形	9	3	見学者ホール	1- 200		FXYCP112M
		冷房能力　11.2 kW（JIS条件）			・見学者通路	消費電力	0.165	
		暖房能力　12.5 kW（JIS条件）						
		送風機　0.050 Kw				1- 200		
		加湿器　自然蒸発式　1.8 kg/h				1- 200	0.12	KNMJ53G160A
		付属品　ドレンアップ、外気取入キット、標準付属品						
BAC-5	マルチ室外機	型　式　冷暖切換形	1	4	屋上	3- 200		RXYP500AA
		冷房能力　50.0 kW（JIS条件）				消費電力	15.9	
		暖房能力　56.0 kW（JIS条件）						
		圧縮機　(4.3+4.5+4.5)x1 Kw				3- 200		
		送風機　0.75x2 Kw				3- 200		
		付属品　標準付属品						
BAC-5-1	マルチ室内機	型　式　2方向カセット形	3	3	中央制御室	1- 200		FXYCP112M
		冷房能力　11.2 kW（JIS条件）				消費電力	0.165	
		暖房能力　12.5 kW（JIS条件）						
		送風機　0.050 Kw				1- 200		
		加湿器　自然蒸発式　1.8 kg/h				1- 200	0.12	KNMJ53G160A
		付属品　ドレンアップ、標準付属品						
BAC-5-2	マルチ室内機	型　式　4方向カセット形	1	3	控室	1- 200		FXYFP28MC
		冷房能力　2.8 kW（JIS条件）				消費電力	0.033	
		暖房能力　3.2 kW（JIS条件）						
		送風機　0.056 Kw				1- 200		
		加湿器　自然蒸発式　0.4 kg/h				1- 200	0.12	KNMJ53G36A
		付属品　ドレンアップ、標準付属品						
BAC-5-3	マルチ室内機	型　式　天井吊形	1	3	データロガ室	1- 200		FXYHP112M
	（冷房運転）	冷房能力　11.2 kW（JIS条件）				消費電力	0.173	
		暖房能力　12.5 kW（JIS条件）						
		送風機　0.130 Kw				1- 200		
		付属品　ドレンアップ、標準付属品						
BAC-6	マルチ室外機	型　式　冷暖切換形	1	1	屋外	3- 200		RXYP400AA
		冷房能力　40 kW（JIS条件）				消費電力	11.6	
		暖房能力　45 kW（JIS条件）						
		圧縮機　(1.6+4.5+4.5)x1 Kw				3- 200		
		送風機　0.35x2 Kw				3- 200		
		付属品　標準付属品						
BAC-6-1	マルチ室内機	型　式　外気処理天井ダクト形	2	2	廊下	1- 200		FXYMP140MF
		冷房能力　14.0 kW（JIS条件）				消費電力	0.406	
		暖房能力　12.0 kW（JIS条件）						
		送風機　0.380 Kw				1- 200		
		送風量　1080 m³/h						
		付属品　ドレンアップ、標準付属品						
BAC-7	マルチ室外機	型　式　冷暖切換形	1	1	屋外	3- 200		RXYP160AA
		冷房能力　16 kW（JIS条件）				消費電力	4.47	
		暖房能力　18 kW（JIS条件）						
		圧縮機　(3.4)x1 Kw				3- 200		
		送風機　0.35x1 Kw				3- 200		
		付属品　標準付属品						

機器番号	機器名称	仕様	台数	設置場所 階	設置場所 室名	動力 相－電圧	動力 Kw	備考
BAC-7-1	マルチ室内機	型　式　厨房用天吊形	1	1	工作室	1- 200		FXYTP80M
		冷房能力　8.0 kW（JIS条件）				消費電力	0.406	
		暖房能力　8.0 kW（JIS条件）						
		送風機　0.06 Kw						
		送風量　1080 m³/h						
		付属品　ドレンアップ、スポット吹出口、標準付属品				1- 200	0.181	
BAC-7-2	マルチ室内機	型　式　厨房用天吊形	1	1	工作室	1- 200		FXYTP80M
		冷房能力　8.0 kW（JIS条件）				消費電力	0.406	
		暖房能力　8.0 kW（JIS条件）						
		送風機　0.06 Kw						
		送風量　1080 m³/h						
		付属品　ドレンアップ、スポット吹出口、標準付属品				1- 200	0.181	
	集中リモコン	型　式　ON・OFF式	1	3	中央制御室	1- 200		DCS301B1
	個別リモコン	型　式　マルチ用	19	−	各室			BRC1C1
AC-1	空冷ヒートポンプ	型　式　床置直吹型（年間冷房形）	2	1	（外）屋外	3- 200		(セット)SZVCP560MKR
	パッケージ	冷房能力　50.0 kW（JIS条件）	2	1	（内）受電電気室	消費電力	17.0	(外)RZCP280MKRx2
	（冷房専用）	送風量　9900 m³/h						(内)FVCP560MKR
		圧縮機　(2.7+4.5)x2 Kw				3- 200		
		送風機　（内）3.7 Kw　（外）0.75x2 Kw				3- 200		
		付属品　リモコンスイッチ、標準付属品						
AC-2	空冷ヒートポンプ	型　式　床置直吹型（年間冷房形）	3	1	（外）屋外	3- 200		(セット)SZVCP560MKR
	パッケージ	冷房能力　50.0 kW（JIS条件）	1	2	（内）A 電気室	消費電力	17.0	(外)RZCP280MKRx2
	（冷房運転）	送風量　9900 m³/h	2	2	（内）B 電気室			(内)FVCP560MKR
		圧縮機　(2.7+4.5)x2 Kw				3- 200		
		送風機　（内）3.7 Kw　（外）0.75x2 Kw				3- 200		
		付属品　リモコンスイッチ、標準付属品						
AC-3	空冷ヒートポンプ	型　式　床置直吹型（年間冷房形）	1	1	（外）屋外	3- 200		(セット)SZVCP450MKR
	パッケージ	冷房能力　40.0 kW（JIS条件）	1	4	（内）クレーン電気室	消費電力	13.0	(外)RZCP224MKRx2
	（冷房専用）	送風量　7200 m³/h						(内)FVCP450MKR
		圧縮機　(1.2+4.5)x2 Kw				3- 200		
		送風機　（内）2.2 Kw　（外）0.75x2 Kw				3- 200		
		付属品　リモコンスイッチ、標準付属品						
RAC-1	空冷ヒートポンプ	型　式　4方向カセット形	1	2	（外）屋外	3- 200		(セット)SYCP112AB
	パッケージ	冷房能力　10.0 kW（JIS条件）	1	2	（内）監視室	消費電力	3.91	(外)RYP112AA
		暖房能力　10.0 kW（JIS条件）						(内)FHCP112AB
		圧縮機　2.3 Kw				3- 200		
		送風機　（内）0.12 Kw　（外）0.070 Kw				3- 200		
		加湿器　自然蒸発式　1.2 kg/h				1- 200	0.12	KNMP55H160
		付属品　ドレンアップ、リモコンスイッチ						
		室外機壁掛金物、標準付属品						
RAC-2	空冷ヒートポンプ	型　式　床置直吹形	1	1	（外）屋外	3- 200		(セット)SYVP140AA
	パッケージ	冷房能力　12.5 kW（JIS条件）	1	1	（内）乾燥室（1）	消費電力	4.67	(外)RYP140AA
		暖房能力　12.5 kW（JIS条件）	1	1	（外）屋外			(内)FVP140A
		圧縮機　2.74 Kw	1	1	（内）乾燥室（2）	3- 200		
		送風機　（内）0.09 Kw　（外）0.2 Kw				3- 200		
		補助ヒーター　3.0 Kw				3- 200		KEAJ9L160
		付属品　ドレンアップ、リモコンスイッチ						
		木台、標準付属品						

一級建築士　登録第１５７０６２　山口 修一

REV. NO.	REVISION NOTE	DATE	DESIGNED		CHECKED		APPROVED		REVIEWED	
D				/		/		/		/
C				/		/		/		/
B				/		/		/		/
A	竣工図	2/22 2010	延川	2/22	延川	2/22	岡村	/ −	2/22 西野	2/22 山上
0	初版発行（実施設計図）	5/12 2008	延川	5/12	延川	5/12	岡村	5/12 山口	5/12 西野	5/12 山上

ENGINEERING DEPARTMENT

株式会社 神鋼環境ソリューション
KOBELCO ECO-SOLUTIONS CO.,LTD.

本書には、株式会社 神鋼環境ソリューションの秘密情報が含まれていますので、本書の第三者への開示、複製、使用、および本書を基にしてなされた産業財産権の出願を当社の許可なく行うことを禁じます。

SCALE N.S

ISSUED BY 監理部 川越プロジェクト室

TITLE 仮称川越市新清掃センター熱回収施設新築工事 空調設備 機器表（2）

O. NO. 106101260 | AREA 7G6 | DRAWING NO. DF501M102 | REV. A

3RD ANGLE PROJECTION

CAREER

1/1 0 1 2 3 4 5　1/3 0 5 10 15　1/5 0 5 10 15 20

機器番号	機器名称	仕様	台数	設置場所 階	設置場所 室名	動力 相－電圧	動力 Kw	備考
計量棟								
RAC-K-1	空冷ヒートポンプ	型　式　4方向カセット形	1	1	(外)屋外	3- 200		(セット)SZRC160BY
	パッケージ	冷房能力　14.0 kW(JIS条件)	1	1	(内)計量員室	消費電力	4.44	(外)RZRP160BY
		暖房能力　16.0 kW(JIS条件)						(内)FHCP160FC
		圧縮機　3.08 Kw				3- 200		
		送風機　(内) 0.07 Kw x2　(外)　0.14 Kw				3- 200		
		加湿器　自然蒸発式　1.2 kg/h				1- 100	0.12	KNMP55H160
		付属品　ドレンアップ、リモコンスイッチ						
		室外機壁掛金物、標準付属品						
RAC-K-2	空冷ヒートポンプ	型　式　2方向カセット形	1	1	(外)屋外	3- 200		(セット)SYCP63ABT
	パッケージ	冷房能力　5.6 kW(JIS条件)	1	1	(内)一般受付室	消費電力	5.6	(外)RYP63AAT
		暖房能力　5.6 kW(JIS条件)						(内)FHCP63AB
		圧縮機　2.16 Kw				3- 200		
		送風機　(内) 0.03 Kw　(外)　0.055 Kw				3- 200		
		加湿器　自然蒸発式　0.7 kg/h				1- 100	0.12	KNMP55H80
		付属品　ドレンアップ、リモコンスイッチ						
		室外機壁掛金物、標準付属品						
特高受電設備棟								
AC-E-1	空冷ヒートポンプ	型　式　床置直吹型(年間冷房形)	3	1	(外)屋外	3- 200		(セット)SZVCP560MKR
	パッケージ	冷房能力　50.0 kW(JIS条件)	3	1	(内)電気室	消費電力	17.0	(外)RZCP280MKR×2
	(冷房運転)	送風量　9900 m³/h						(内)FVCP560MKR
		圧縮機　(2.7+4.5)×2 Kw				3- 200		
		送風機　(内)　3.7 Kw　(外) 0.75x2 Kw				3- 200		
		付属品　リモコンスイッチ、標準付属品						

3RD ANGLE PROJECTION

CAREER

一級建築士　登録第１５７０６２　山口 修一

REV. NO.	REVISION NOTE	DESIGNED		CHECKED		APPROVED				REVIEWED			
①													
②													
③													
④	竣工図	2/22 2010	延川	2/22	延川	2/22	岡村		－	2/22	西野	2/22	山上
⑤	初版発行（実施設計図）	5/12 2009	延川	5/12	延川	5/12	岡村	5/12	山口	5/12	西野	5/12	山上

ENGINEERING DEPARTMENT

㈱神鋼環境ソリューション
KOBELCO ECO-SOLUTIONS CO.,LTD.

本書には、株式会社 神鋼環境ソリューションの秘密情報が含まれていますので、本書の第三者への開示、複製、使用、および本書を基にしてなされた産業財産権の出願を当社の許可なく行うことを禁じます。

SCALE: N.S

ISSUED BY: 監理部 川越プロジェクト室

TITLE: 仮称川越市新清掃センター熱回収施設新築工事
空調設備　機器表（３）

C. NO.: 106101260

AREA: 7G6

DRAWING NO.: DF501M103

REV.: ④

冷媒管サイズリスト

NO	液管	ガス管
Ⓔ	6.4φ	12.7φ
Ⓕ	9.52φ	15.9φ
Ⓖ	9.52φ	19.1φ
Ⓗ	9.52φ	22.2φ
Ⓘ	12.7φ	25.4φ
Ⓙ	12.7φ	28.58φ
Ⓚ	15.88φ	28.58φ
Ⓛ	19.05φ	31.75φ
Ⓜ	19.05φ	38.1φ

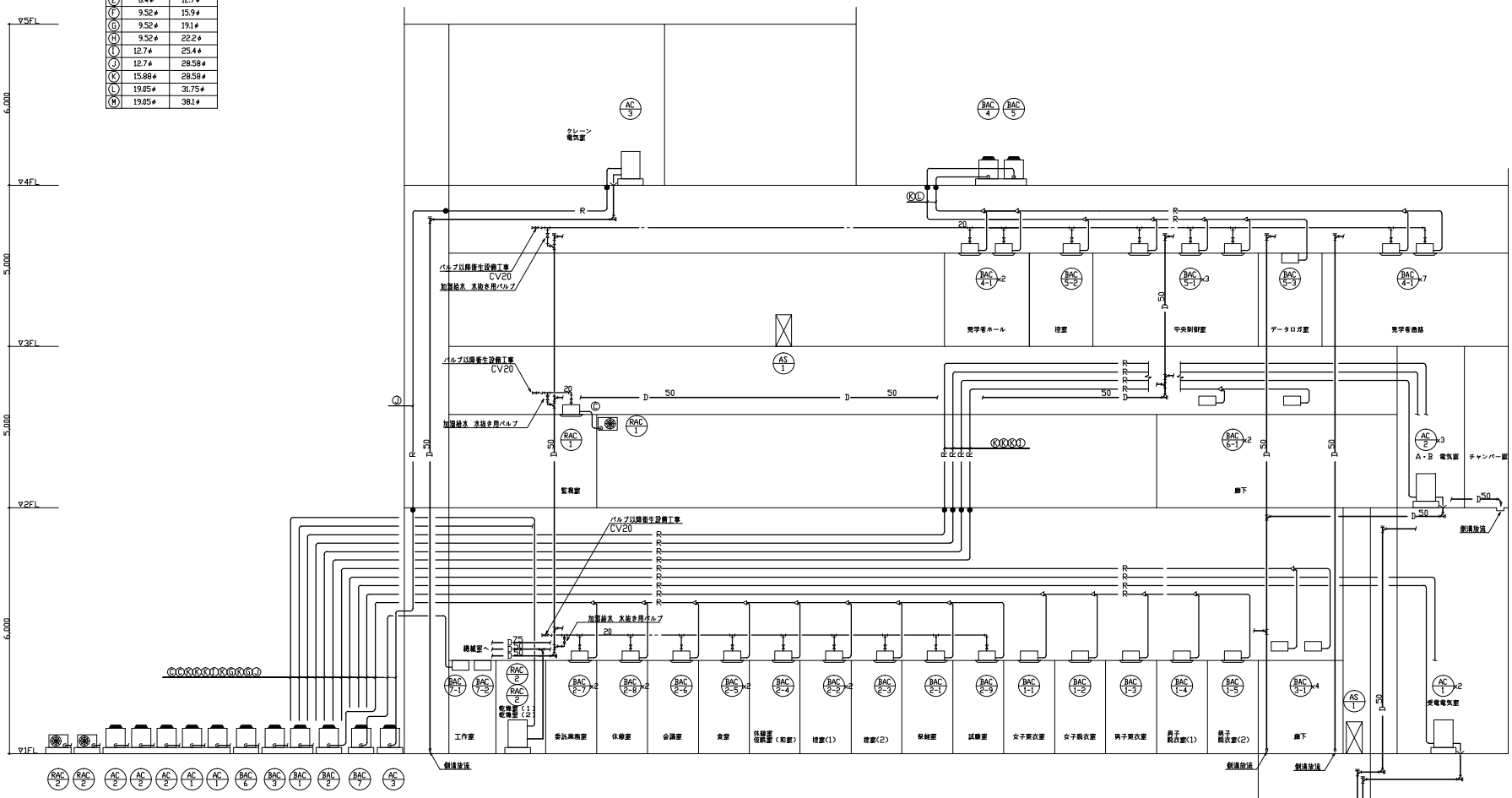

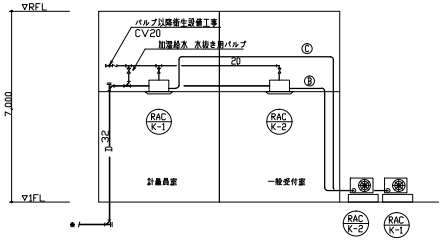

計量棟 空調設備 配管系統図 S=NS

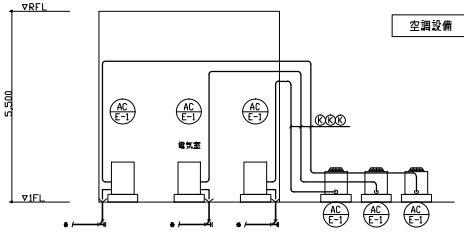

特高受変電設備棟 空調設備 配管系統図 S=NS

空調設備 配管系統図 S=NS

注記）(1) ● ：防火区画貫通処理を示す。

一級建築士 登録第157062 山口 修一

REV. NO.	REVISION NOTE	DESIGNED	CHECKED	APPROVED	REVIEWED
Ⓓ					
Ⓒ					
Ⓑ					
Ⓐ	竣工図	2.22/2010 延川	2/22 延川	2/22 岡村	2/22 西野 2/22 山上
Ⓐ	初版発行（実施設計図）	5/12/2008 延川	5/12 延川	5/12 岡村	5/12 山口 5/12 西野 5/12 山上

ENGINEERING DEPARTMENT

株式会社神鋼環境ソリューション
KOBELCO ECO-SOLUTIONS CO.,LTD.

本書には、株式会社 神鋼環境ソリューションの秘密情報が含まれていますので、本書の第三者への開示、複製、使用、および本書を基にしてなされた産業財産権の出願を当社の許可なく行うことを禁じます。

SCALE N.S
ISSUED BY 監理部 川越プロジェクト室
TITLE 仮称川越市新清掃センター熱回収施設新築工事 空調設備 配管系統図
DWG. NO. 106101260
AREA 7G6 DRAWING NO. DF501M104 REV. Ⓐ

3RD ANGLE PROJECTION

CAREER

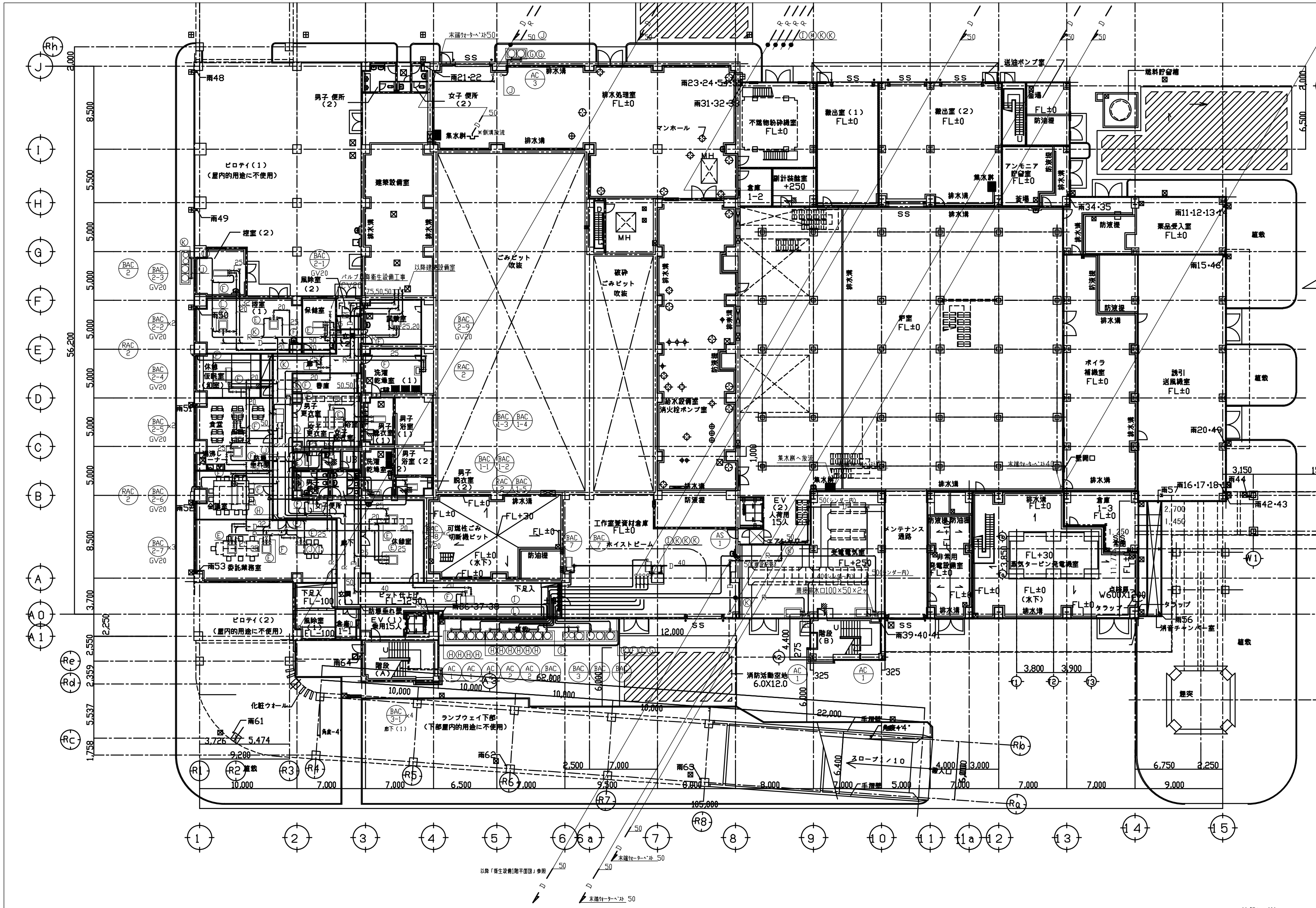

1階　平　面　図

（1FL±0）

冷媒管サイズリスト

NO.	液管	ガス管
Ⓔ	6.4φ	12.7φ
Ⓕ	9.52φ	15.9φ
Ⓖ	9.52φ	19.1φ
Ⓗ	9.52φ	22.2φ
Ⓘ	12.7φ	25.4φ
Ⓙ	12.7φ	28.58φ
Ⓚ	15.88φ	28.58φ
Ⓛ	19.05φ	31.75φ
Ⓜ	19.05φ	38.1φ

注記）（1）●　　：防火区画貫通処理を示す。

一級建築士　登録第１５７０６２　山口 修一

REV. NO.	REVISION NOTE	DESIGNED		CHECKED		APPROVED		REVIEWED	
D									
C									
B									
A	竣工図	2010 2/22	延川	2/22	延川	2/22	岡村	/	-
0	初版発行（実施設計図）	2008 5/12	延川	5/12	延川	5/12	岡村	5/12	山口

REV. NO.	REVIEWED			
A	2/22	西野	2/22	山上
0	5/12	西野	5/12	山上

ENGINEERING DEPARTMENT

株式会社 神鋼環境ソリューション
KOBELCO ECO-SOLUTIONS CO.,LTD.

本書には、株式会社 神鋼環境ソリューションの秘密情報が含まれていますので、本書の第三者への開示、複製、使用、および本書を基にしてなされた産業財産権の出願を当社の許可なく行うことを禁じます。

SCALE 1/200

ISSUED BY 監理部 川越プロジェクト室

TITLE 仮称川越市新清掃センター熱回収施設新築工事　空調設備　1階配管平面図

O. NO. 106101260

AREA 7G6

DRAWING NO. DF501M111

REV. A

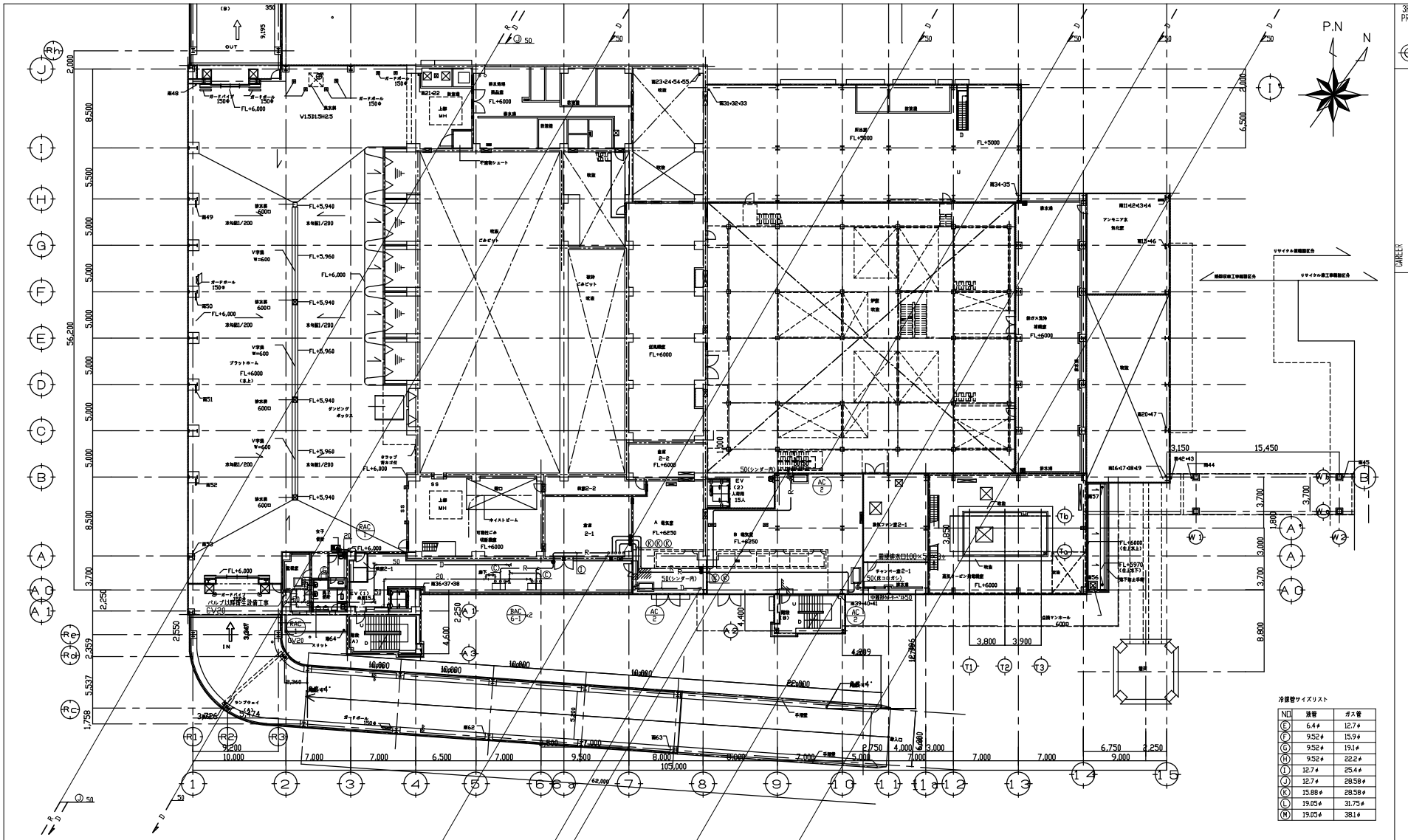

冷媒管サイズリスト

NO	液管	ガス管
E	6.4φ	12.7φ
F	9.52φ	15.9φ
G	9.52φ	19.1φ
H	9.52φ	22.2φ
I	12.7φ	25.4φ
J	12.7φ	28.58φ
K	15.88φ	28.58φ
L	19.05φ	31.75φ
M	19.05φ	38.1φ

注記）(1) ●　：防火区画貫通処理を示す。

一級建築士　登録第１５７０６２　山口 修一

２階 平 面 図
（1FL+6000）

REV. NO.	REVISION NOTE	DESIGNED	CHECKED	APPROVED	REVIEWED
A	竣工図	2/22 2010 延川	2/22 延川	2/22 岡村	2/22 西野 2/22 山上
A	初版発行（実施設計図）	5/12 2008 延川	5/12 延川	5/12 岡村 5/12 山口	5/12 西野 5/12 山上

ENGINEERING DEPARTMENT

株式会社 神鋼環境ソリューション
KOBELCO ECO-SOLUTIONS CO.,LTD.

本書には、株式会社 神鋼環境ソリューションの秘密情報が含まれていますので、本書の第三者への開示、複製、使用、および本書を基にしてなされた産業財産権の出願を当社の許可なく行うことを禁じます。

SCALE 1/200
ISSUED BY 監理部 川越プロジェクト室
TITLE 仮称川越市新清掃センター熱回収施設新築工事 空調設備　２階配管平面図
C. NO. 106101260
AREA 7G6 DRAWING NO. DF501M112 REV. A

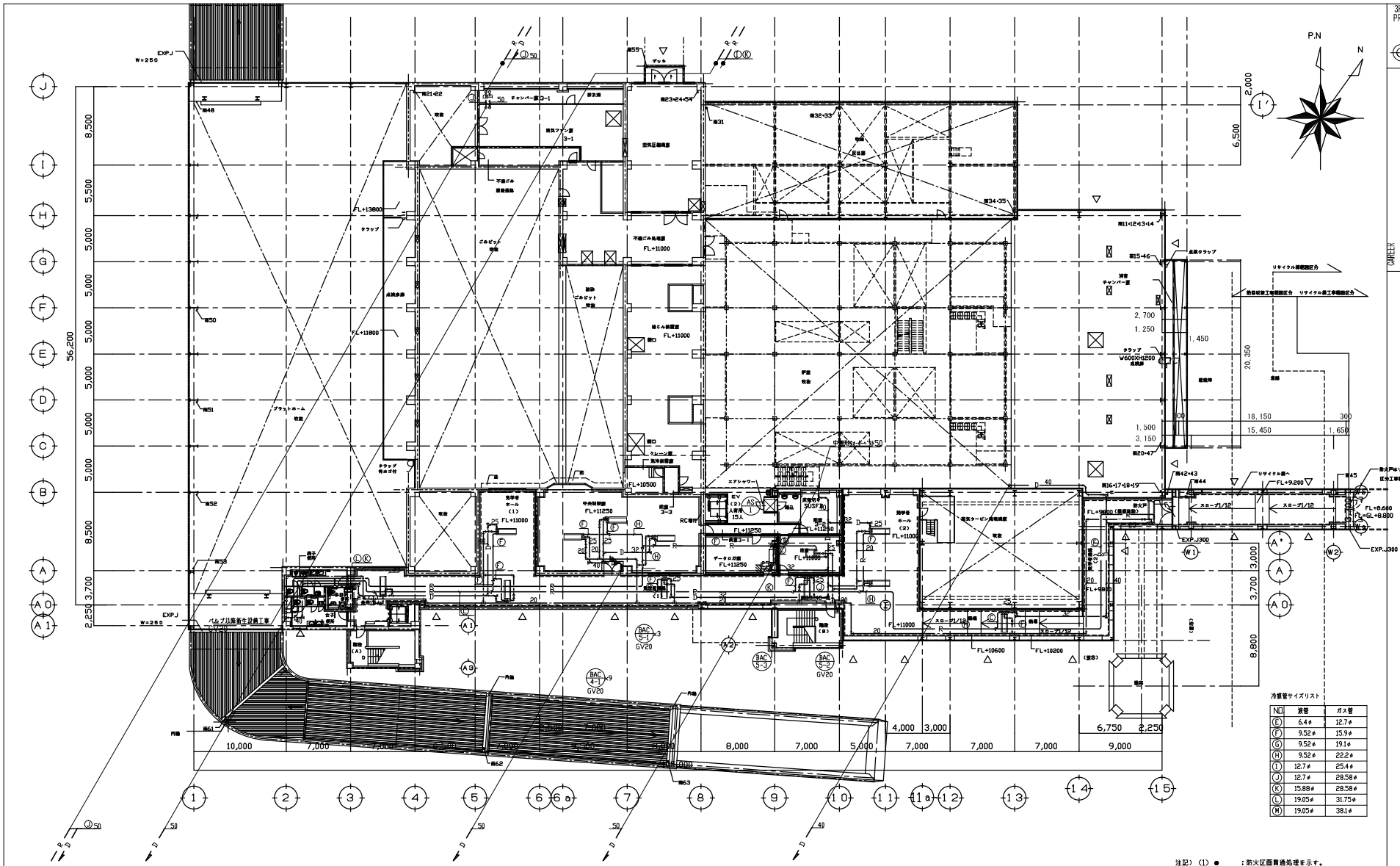

冷媒管サイズリスト

NO	液管	ガス管
Ⓔ	6.4φ	12.7φ
Ⓕ	9.52φ	15.9φ
Ⓖ	9.52φ	19.1φ
Ⓗ	9.52φ	22.2φ
Ⓘ	12.7φ	25.4φ
Ⓙ	12.7φ	28.58φ
Ⓚ	15.88φ	28.58φ
Ⓛ	19.05φ	31.75φ
Ⓜ	19.05φ	38.1φ

注記）(1) ●　：防火区画貫通処理を示す。

一級建築士　登録第１５７０６２　山口 修一

REV. NO.	REVISION NOTE	DESIGNED	CHECKED	APPROVED	REVIEWED
Ⓓ					
Ⓒ					
Ⓑ					
Ⓐ	竣工図 2.22 2010	延川	延川 2/22	岡村 2/22	西野 2/22 山上
Ⓐ	初版発行（実施設計図） 5/12 2008	延川	延川 5/12	岡村 5/12 山口	西野 5/12 山上

ENGINEERING DEPARTMENT

３階　平　面　図
（１FL+11000）

株式会社 神鋼環境ソリューション
KOBELCO ECO-SOLUTIONS CO.,LTD.

本書には、株式会社 神鋼環境ソリューションの秘密情報が含まれていますので、本書の第三者への開示、複製、使用、および本書を基にしてなされた産業財産権の出願を当社の許可なく行うことを禁じます。

SCALE 1/200
TITLE 仮称川越市新清掃センター熱回収施設新築工事
空調設備　３階配管平面図
ISSUED BY 監理部
川越プロジェクト室
DR. NO. 106101260
AREA 7G6　DRAWING NO. DF501M113　REV. Ⓐ

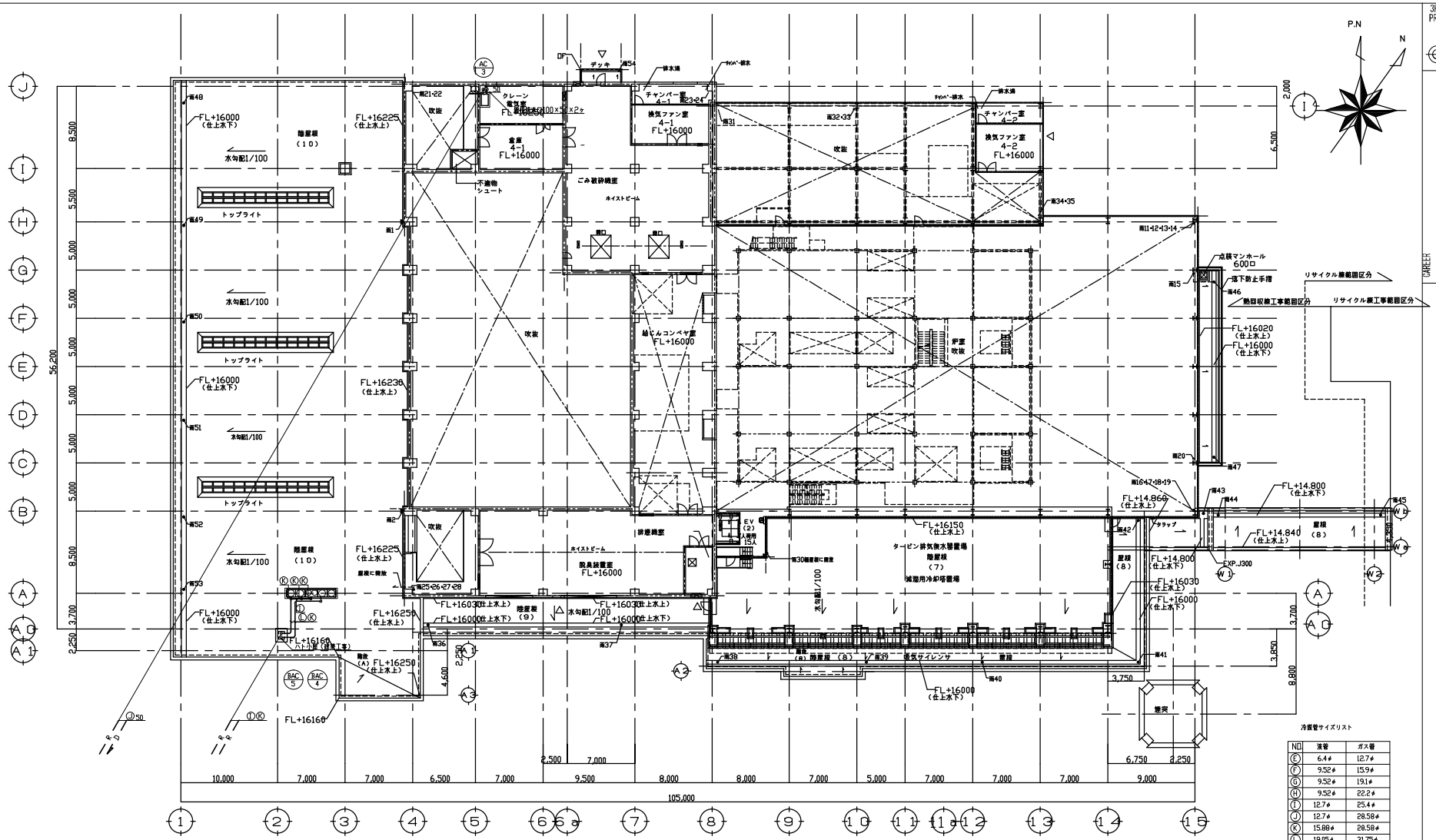

冷媒管サイズリスト

NO.	液管	ガス管
E	6.4φ	12.7φ
F	9.52φ	15.9φ
G	9.52φ	19.1φ
H	9.52φ	22.2φ
I	12.7φ	25.4φ
J	12.7φ	28.58φ
K	15.88φ	28.58φ
L	19.05φ	31.75φ
M	19.05φ	38.1φ

4階 平 面 図
（1FL+16000）

注記）(1) ●　：防火区画貫通処理を示す。

一級建築士　登録第１５７０６２　山口 修一

REV. NO.	REVISION NOTE	DESIGNED	CHECKED	APPROVED	REVIEWED
Ⓓ					
Ⓒ					
Ⓑ					
Ⓐ	竣工図	2.22 2010 延川	2/22 延川	2/22 岡村	2/22 西野 2/22 山上
Ⓘ	初版発行（実施設計図）	5/12 2008 延川	5/12 延川	5/12 岡村 5/12 山口	5/12 西野 5/12 山上

ENGINEERING DEPARTMENT

㈱神鋼環境ソリューション
KOBELCO ECO-SOLUTIONS CO.,LTD.

本書には、株式会社 神鋼環境ソリューションの秘密情報が含まれていますので、本書の第三者への開示、複製、使用、および本書を基にしてなされた産業財産権の出願を当社の許可なく行うことを禁じます。

SCALE 1/200
ISSUED BY 監理部 川越プロジェクト室
TITLE 仮称川越市新清掃センター熱回収施設新築工事 空調設備　4階配管平面図
J. NO. 106101260
AREA 7G6　DRAWING NO. DF501M114　REV. Ⓐ

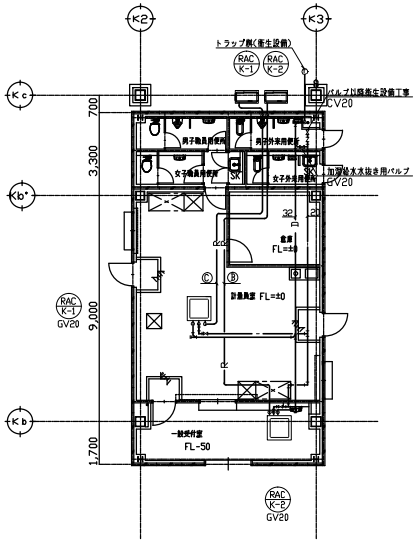

計量棟平面図S=1/100

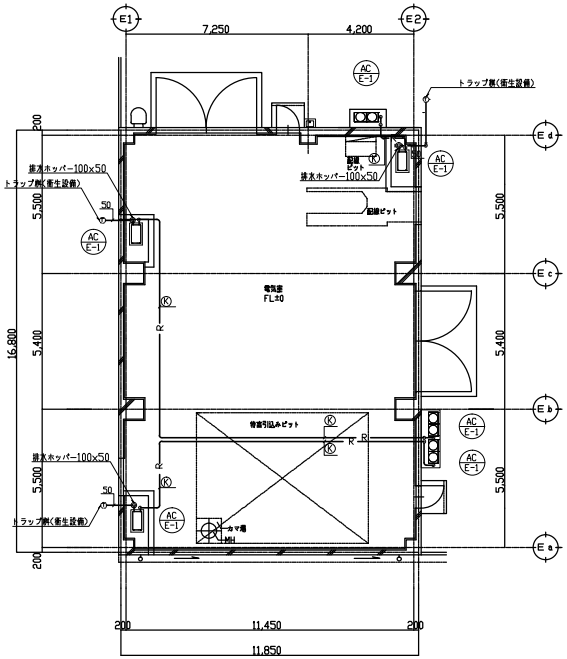

特高受変電設備棟平面図S=1/100

冷媒管サイズリスト

NO	液管	ガス管
Ⓔ	6.4φ	12.7φ
Ⓕ	9.52φ	15.9φ
Ⓖ	9.52φ	19.1φ
Ⓗ	9.52φ	22.2φ
Ⓘ	12.7φ	25.4φ
Ⓙ	12.7φ	28.58φ
Ⓚ	15.88φ	28.58φ
Ⓛ	19.05φ	31.75φ
Ⓜ	19.05φ	38.1φ

一級建築士　登録第１５７０６２　山口 修一

REV. NO.	REVISION NOTE	DESIGNED	CHECKED	APPROVED	REVIEWED
Ⓓ					
Ⓒ					
Ⓑ					
Ⓐ	竣工図	延川 2/22 2010	延川 2/22	岡村 2/22	- 2/22 西野 2/22 山上
Ⓐ	初版発行（実施設計図）	延川 5/12 2008	延川 5/12	岡村 5/12	山口 5/12 西野 5/12 山上

ENGINEERING DEPARTMENT

株式会社 神鋼環境ソリューション
KOBELCO ECO-SOLUTIONS CO.,LTD.

本書には、株式会社 神鋼環境ソリューションの秘密情報が含まれていますので、本書の第三者への開示、複製、使用、および本書を基にしてなされた産業財産権の出願を当社の許可なく行うことを禁じます。

SCALE 1/100
ISSUED BY 監理部 川越プロジェクト室
TITLE 仮称川越市新清掃センター熱回収施設新築工事 空調設備　付属棟配管平面図
D. NO. 106101260
AREA 7G6
DRAWING NO. DF502M111
REV. Ⓐ

CAREER

3RD ANGLE PROJECTION

P.N
N

機器番号	機器名称	仕様			台数	設置場所 階	設置場所 室名	動力 相－電圧	動力 Kw	備考
SF-1-1	給気ファン	型式	片吸込シロッコファン	床置形	1	1	排水処理室	3- 200	11	コンクリート基礎
	(ピット階ごみ汚水処理室	能力	#4 1/2x 26800 m³/h x 270 Pa							MF#41/2-4(R2)
	・1階排水処理室)	防振	スプリング防振架台							
SF-1-2	有圧扇	型式	有圧換気扇 給気形		1	1	破砕機室	3- 200	0.4	EG-60ETB1-Q
	(1階破砕機室)	能力	φ600 x 4300 m³/h x 80 Pa							
		付属品	バックガード							
SF-1-3	給気ファン	型式	片吸込シロッコファン	床置形	1	3	換気ファン室3-1	3- 400	18.5	コンクリート基礎
	(1階給水設備室・倉庫1-2	能力	# 7 x 55500 m³/h x 410 Pa							MF#7-4(R2)
	・制計装置室・2階送風機室)	防振	スプリング防振架台							
SF-1-6	有圧扇	型式	有圧換気扇 給気形		6	1	誘引送風機室	3- 200	0.4	EG-60ETB1-Q
	(1階誘引送風機室)	能力	φ600 x 5300 m³/h x 80 Pa							
		付属品	バックガード							
SF-1-7	給気ファン	型式	斜流ファン	天吊形	1	1	工作室雑資材倉庫	3- 200		SA#400-1
	(1階受電電気室)	能力	φ400 x 4800 m³/h x 100 Pa						0.75	
		防振	スプリング防振ハンガー							
SF-1-8	給気ファン	型式	軸流ファン	天吊形	1	1	建築設備室	3- 200	1.5	APS#500-1
	(1階建築設備室)	能力	φ500 x 9400 m³/h x 100 Pa							
		防振	スプリング防振ハンガー							
SF-1-10	有圧扇	型式	有圧換気扇 給気形		1	1	薬品受入室	3- 200	0.75	EG-60FTB1-Q
	(1階薬品受入室)	能力	φ600 x 5900 m³/h x 80 Pa							
		付属品	バックガード							
SF-1-11	給気ファン	型式	斜流ファン	天吊形	1	1	工作室雑資材倉庫	3- 200	0.75	SA#400-1
	(1階可燃性ごみ切断機ピット	能力	φ400 x 3500 m³/h x 100 Pa							
	・2階可燃性ごみ切断機室)	防振	スプリング防振ハンガー							
SF-1-12	給気ファン	型式	軸流ファン	天吊形	1	1	誘引送風機室	3- 200	1.5	鉄骨架台
	(1階ボイラー基礎室)	能力	φ710 x 11200 m³/h x 100 Pa							AP#710-1
		防振	スプリング防振ハンガー							
SF-1-13-1	給気ファン	型式	有圧換気扇 給気形		1	1	蒸気タービン発電機室	3- 200	1.5	EJ-95GTB
	(1～4階蒸気タービン発電機室)	能力	φ950 x 18000 m³/h x 40 Pa							
			バックガード							
SF-1-13-2	給気ファン	型式	軸流ファン 天吊形		1	1	倉庫1-3	3- 200	5.5	AP#800-1
	(1F倉庫1-3)	能力	φ800 x 21800 m³/h x 100 Pa							
		防振	スプリング防振ハンガー							

注記：ウェザーカバー材質はSUS製とする。

機器番号	機器名称	仕様			台数	設置場所 階	設置場所 室名	動力 相－電圧	動力 Kw	備考
SF-2-1	給気ファン	型式	軸流ファン	天吊形	1	2	排水処理薬品室	3- 200	1.5	AP#560-1
	(2階排水処理薬品室)	能力	φ560 x 8600 m³/h x 100 Pa							
		防振	スプリング防振ハンガー							
SF-2-2	給気ファン	型式	軸流ファン	天吊形	1	2	2F廊下	3- 200	1.5	AP#560-1
	(2階電気室A・B)	能力	φ560 x 7400 m³/h x 160 Pa							
		防振	スプリング防振ハンガー							
SF-2-5	給気ファン	型式	片吸込シロッコファン	床置形	2	3	灰出室	3- 200	7.5	鉄骨架台
	(2～4階灰出室)	能力	#5 1/2x 31300 m³/h x 150 Pa							MF#51/2-4(L2,R2x各1)
		防振	スプリング防振架台							
SF-3-1	有圧扇	型式	有圧換気扇 給気形		4	3	空気圧縮室	3- 200	0.4	EF-45ETB2-Q
	(3階空気圧縮室)	能力	φ450 x 4500 m³/h x 80 Pa							
		付属品	バックガード							
SF-3-2	給気ファン	型式	片吸込シロッコファン	床置形	1	3	**換気ファン室3-1**	3- 200	0.75	コンクリート基礎
	(3階不燃ごみ処理室)	能力	#3 1/2x 5900 m³/h x 120 Pa							MF#31/2-4(L2)
		防振	スプリング防振架台							
SF-4-1	給気ファン	型式	片吸込シロッコファン	床置形	1	4	脱臭装置室	3- 200	3.7	コンクリート基礎
	(4階脱臭装置室)	能力	#3 1/2x 10800 m³/h x 140 Pa							MF#31/2-4(R2)
		防振	スプリング防振架台							
SF-A-1	給気ファン	型式	片吸込シロッコファン	床置形	1	2	換気ファン室2-1	3- 400	30	コンクリート基礎
	(B1～2階炉室)	能力	# 8 x 71700 m³/h x 360 Pa							MF#8-4(R2)
		防振	スプリング防振架台							
SF-A-2	給気ファン	型式	片吸込シロッコファン	床置形	1	3	換気ファン室3-1	3- 400	30	コンクリート基礎
	(3階炉室・焼じん灰室)	能力	# 7 x 66900 m³/h x 320 Pa							MF#7-4(R-2)
		防振								
SF-A-3	給気ファン	型式	片吸込シロッコファン	床置形	1	4	換気ファン室4-1	3- 400	11	コンクリート基礎
	(4階炉室・焼じんコンベア室)	能力	# 6 x 42600 m³/h x 190 Pa							MF#6-4(R-2)
		防振	スプリング防振架台							
SF-A-4	給気ファン	型式	片吸込シロッコファン	床置形	1	4	換気ファン室4-2	3- 400	18.5	コンクリート基礎
	(5階炉室)	能力	# 7 x 54700 m³/h x 340 Pa							MF#7-4(L2)
		防振	スプリング防振架台							

3RD ANGLE PROJECTION

CAREER

一級建築士 登録第１５７０６２ 山口 修一

REV. NO.	REVISION NOTE	DESIGNED	CHECKED	APPROVED	REVIEWED
1	竣工図 2/24 2010	延川 2/22	延川 2/22	岡村 2/22	－ 2/22 西野 2/22 山上
2	承諾図（実施設計図） 5/12 2008	延川 5/12	延川 5/12	岡村 5/12	山口 5/12 西野 5/12 山上
3	承諾図（計画通知図） 12/26 2007	延川 12/26	延川 12/26	西 12/26	山口 12/26 西野 12/26 山上
4	設計進歩による見直し 9/28 2007	延川 9/28	延川 9/28	西 9/28	山口 9/28 西野 9/28 山上
1	初版発行 8/2 2007	延川 8/21	延川 8/21	西 8/21	山口 8/21 西野 8/21 山上

ENGINEERING DEPARTMENT

株式会社 神鋼環境ソリューション
KOBELCO ECO-SOLUTIONS CO.,LTD.

本書には、株式会社 神鋼環境ソリューションの秘密情報が含まれていますので、本書の第三者への開示、複製、使用、および本書を起にしてなされた産業財産権の出願を当社の許可なく行うことを禁じます。

SCALE N.S

ISSUED BY 監理部 川越プロジェクト室

TITLE 仮称川越市新清掃センター熱回収施設新築工事 換気設備 機器表（1）

JL NO.	AREA	DRAWING NO.	REV.
106101260	7G6	DF501M121	1

機器番号	機器名称	仕様	台数	設置場所 階	設置場所 室名	動力 相－電圧	動力 Kw	備考
特高受電設備機								
SF-E-1	有圧扇	型式 有圧換気扇 給気形	1	1	電気室	3- 200	0.75	EG-60FTB1-Q
	(1階電気室)	能力 φ600 × 5500 m³/h × 80 Pa						
		付属品 バックガード						
EF-1-1	排気ファン	型式 片吸込シロッコファン 床置形	1	1	排水処理室	3- 200	11	コンクリート基礎
	(ピット階ごみ排水処理室	能力 #4 1/2× 24100 m³/h × 390 Pa						MF#41/2-4(L2)
	・1階排水処理室)	防振 スプリング防振架台						
EF-1-2	有圧扇	型式 有圧換気扇 排気形	1	1	破砕機室	3- 200	0.75	EF-50FTB1
	(1階破砕機室)	能力 φ500 × 4300 m³/h × 80 Pa						
		付属品 風圧シャッター・バックガード						
EF-1-3	排気ファン	型式 軸流ファン 天吊形	1	1	工作室業資材倉庫	3- 200	1.5	AP#560-1
	(1階工作室業資材倉庫)	能力 φ560 × 6200 m³/h × 150 Pa						
		防振 スプリング防振ハンガー						
EF-1-4	有圧扇	型式 有圧換気扇 排気形	1	1	アンモニア水貯留室	3- 200	0.2	EF-40DTB2
	(1階アンモニア水貯留室)	能力 φ400 × 2700 m³/h × 80 Pa						
		付属品 風圧シャッター・バックガード						
EF-1-5	有圧扇	型式 有圧換気扇 排気形	1	1	送油ポンプ室	3- 200	0.2	EF-40DTB2
	(1階送油ポンプ室)	能力 φ400 × 1800 m³/h × 80 Pa						
		付属品 電動防火ダンパー(MD-40T)シャッター兼用・バックガード				1- 200		
EF-1-7	排気ファン	型式 斜流ファン 天吊形	1	1	工作室業資材倉庫	3- 200	0.75	SA#400-1
	(1階受電電気室)	能力 φ400 × 4800 m³/h × 210 Pa						
		防振 スプリング防振・天吊架台						
EF-1-8	排気ファン	型式 軸流ファン 天吊形	1	1	建築設備室	3- 200	1.5	APS#560-1
	(1階建築設備室)	能力 φ560 × 9400 m³/h × 160 Pa						
		防振 スプリング防振ハンガー						
EF-1-9	排気ファン	型式 軸流ファン 天吊形	1	1	メンテナンス通路	3- 200	15	(燃焼空気用)
	(1階非常用発電設備室)	能力 φ900 × 42960 m³/h × 460 Pa				(非常用電源)		APS#900-1
		防振 スプリング防振ベット						
EF-1-10	有圧扇	型式 有圧換気扇 排気形	1	1	非常用発電設備室	3- 200	0.2	(一般換気用)
	(1階非常用発電設備室)	能力 φ400 × 1900 m³/h × 80 Pa						EF-40DTB2
		付属品 電動防火ダンパー(MD-40T)シャッター兼用・バックガード				1- 200		

注記：ウェザーカバー材質はＳＵＳ製とする。

機器番号	機器名称	仕様	台数	設置場所 階	設置場所 室名	動力 相 電圧	動力 Kw	備考
EF-1-11	排気ファン	型式 片吸込シロッコファン 床置形 屋外仕様	1	4	タービン排気集水器置場	3- 200	18.5	コンクリート基礎
	(1～4階高気タービン発電機室)	能力 #5 1/2× 39,800 m³/h × 450 Pa						MF#5 1/2-4(R3)
		付属品 スプリング防振架台						
EF-1-12	有圧扇	型式 有圧換気扇 排気形	4	1	ボイラー補機室	3- 200	0.4	EF-45ETB2
	(1階ボイラー補機室)	能力 φ450 × 2800 m³/h × 80 Pa						
		付属品 バックガード						
EF-1-13	有圧扇	型式 有圧換気扇 排気形	3	1	給水設備室	3- 200	0.75	EG-60FTB1
	(1階給水設備室)	能力 φ600 × 5770 m³/h × 80 Pa						
		付属品 バックガード						
EF-1-14	有圧扇	型式 有圧換気扇 排気形	1	1	倉庫１-３	3- 200	0.1	EG-40CTB1
	(1階倉庫1-3)	能力 φ400 × 1100 m³/h × 80 Pa						
		付属品 電動防火ダンパー(MD-40T)シャッター兼用・バックガード				1- 200		
EF-2-1	排気ファン	型式 軸流ファン 天吊形	1	2	排水処理薬品室	3- 200	1.5	AP-560-1
	(2階排水処理薬品室)	能力 φ560 × 7800 m³/h × 180 Pa						
		防振 スプリング防振ハンガー						
EF-2-2	排気ファン	型式 軸流ファン 天吊形	1	2	電気室	3- 200	1.5	AP #560-1
	(2階電気室A・B)	能力 φ560 × 7400 m³/h × 170 Pa						
		防振 スプリング防振ハンガー						
EF-2-3	有圧扇	型式 有圧換気扇 排気形	5	2	排ガス洗浄補機室	3- 200	1.5	KG-70GTF2
	(2階排ガス洗浄補機室)	能力 φ700 × 14980 m³/h × 70 Pa						
		付属品 バックガード						
EF-2-4	有圧扇	型式 有圧換気扇 排気形	1	2	アンモニア水気化室	3- 200	0.4	EG-60ETB1
	(2階アンモニア水気化室)	能力 φ600 × 5000 m³/h × 80 Pa						
		付属品 風圧シャッター・バックガード						
EF-2-5	ルーフファン	型式 順準形 排気形	4	5	灰出 屋上	3- 200	1.5	RF-30HC
	(2～4階灰出室)	能力 φ750 × 15600 m³/h × 50 Pa						
		(フード部：溶融亜鉛処理鋼板、ベース・ダクト部：SUS製)						
EF-2-6	有圧扇	型式 有圧換気扇 排気形	4	2	送風機室	3- 200	1.5	KG-70GTF2
	(2階送風機室)	能力 φ700 × 9000 m³/h × 80 Pa						
		付属品 バックガード						
EF-2-7	排気ファン	型式 片吸込シロッコファン（接ガス部塩ビ塗装） 床置形	1	2	プラットホーム	3- 200	1.5	NM#1 1/2-1(L2)
	(ピット階ごみ排水排水処理室)	能力 #1 1/2× 2700 m³/h × 180 Pa						
		防振 スプリング防振架台						
EF-3-1	排気ファン	型式 片吸込シロッコファン 床置形	1	2	送風機室	3- 200	15	コンクリート基礎
	(3階空気圧縮室)	能力 # 6 × 42300 m³/h × 490 Pa						MF#6-4(L2)
		防振 スプリング防振架台						

3RD ANGLE PROJECTION

CAREER

一級建築士 登録第１５７０６２ 山口 修一

REV. NO.	REVISION NOTE	DESIGNED	CHECKED	APPROVED	REVIEWED
1	竣工図	延川 2/22	延川 2/22	岡村 2/22	－ 西野 2/22 山上
2	承諾図（実施設計図）	延川 5/12	延川 5/12	岡村 5/12	山口 5/12 西野 5/12 山上
3	承諾図（計画通知図）	延川 12/26	延川 12/26	西 12/26	山口 12/26 西野 12/26 山上
A	設計進歩による見直し	延川 9/28	延川 9/28	西 9/28	山口 9/28 西野 9/28 山上
1	初版発行	延川 8/21	延川 8/21	西 8/21	山口 8/21 西野 8/21 山上

ENGINEERING DEPARTMENT

株式会社 神鋼環境ソリューション
KOBELCO ECO-SOLUTIONS CO.,LTD.
本書には、株式会社 神鋼環境ソリューションの秘密情報が含まれていますので、本書の第三者への開示、複製、使用、および本書を基にしてなされた産業財産権の出願を当社の許可なく行うことを禁じます。

SCALE N.S
ISSUED BY 監理部 川越プロジェクト室
TITLE 仮称川越市新清掃センター熱回収施設新築工事 換気設備 機器表（2）
J. NO. 106101260
AREA 7G6 DRAWING NO. DF501M122 REV. 1

機器番号	機器名称	仕様		台数	設置場所 階	設置場所 室名	動力 相－電圧	動力 Kw	備考
EF-3-2	有圧扇	型式	有圧換気扇 排気形	1	3	換気ファン室3-1	3- 200	0.2	EF-40DTB2
	(3階換気ファン室3-1)	能力	φ400 × 2100 m³/h × 80 Pa						
		付属品	電動防火ダンパー(MD-40T)シャッター兼用・バックガード				1- 200		
EF-4-1	有圧扇	型式	有圧換気扇 排気形	1	4	換気ファン室4-2	3- 200	0.1	EF-35CTB1
	(4階換気ファン室4-2)	能力	φ350 × 900 m³/h × 80 Pa						
		付属品	風圧シャッター・バックガード						
EF-A-1	ルーフファン	型式	標準形 排気形	8	R	炉室屋上	3- 400	3.7	RF-48HC
	(B1~5階炉室)	能力	φ1200 × 36000 m³/h × 50 Pa						
			(フード部：溶融亜鉛処理鋼板、ベース・ダクト部：SUS製)						
EF-A-2	有圧扇	型式	有圧換気扇 給気形	14	R	炉室屋上	3- 400	2.2	EJ-105HTB40A
	(B1~5階炉室)	能力	φ1050 × 22002 m³/h × 65 Pa						
		付属品	SUSウェザーカバー(制作物)						
特高受電設備線									
EF-E-1	有圧扇	型式	有圧換気扇 排気形	1	1	電気室	3- 200	0.75	EG-60FTB1
	(1階電気室)	能力	φ600 × 5500 m³/h × 80 Pa						
		付属品	風圧シャッター・バックガード						
スラグストックヤード線									
EF-S-1	有圧扇	型式	有圧換気扇 排気形	1	1	ストックヤード(1)	3- 200	1.5	KG-70GTF2
	(1階ストックヤード(2))	能力	φ700 × 7200 m³/h × 80 Pa						
		付属品	バックガード						
F-1-1	給気ファン	型式	ストレートシロッコファン(消音形) 天吊形	2	1	外注業者控室(1)	3- 200	0.75	BFS-240TUC
	(1階廊下)	能力	#1 1/2× 2100 m³/h × 200 Pa						
		防振	防振吊金具						
F-1-2	排気ファン	型式	ストレートシロッコファン(消音形) 天吊形	1	1	外注業者控室(1)	1- 100	0.15	BFS-90SUC
	(1階男子更衣室・脱衣室(1)	能力	#1 1/2× 700 m³/h × 200 Pa						
	(2)・女子更衣室・脱衣室)	防振	防振吊金具						
F-1-3	排気ファン	型式	ストレートシロッコファン(消音形) 天吊形	1	1	廊下	1- 100	0.27	BFS-120SUC
	(1階洗濯室(1)(2))	能力	#1 1/2× 900 m³/h × 200 Pa						
		防振	防振吊金具						
F-1-4	排気ファン	型式	ストレートシロッコファン(消音形) 天吊形	1	1	廊下	1- 100	0.15	BFS-90SUC
	(1階男子・女子便所(1))	能力	#1 1/2× 600 m³/h × 200 Pa						
		防振	防振吊金具						
F-1-5	排気ファン	型式	ストレートシロッコファン(耐湿形) 天吊形	1	1	廊下	1- 100	0.2	BFS-100SY
	(1階男子浴室(1)(2)	能力	#1 1/2× 700 m³/h × 200 Pa						
	・女子浴室)	防振	防振吊金具						

注記：ウェザーカバー材質はSUS製とする。

機器番号	機器名称	仕様		台数	設置場所 階	設置場所 室名	動力 相－電圧	動力 Kw	備考
F-1-6	排気ファン	型式	ストレートシロッコファン(消音形) 天吊形	1	1	女子便所(2)	1- 100	0.065	BFS-65SUC
	(1階男子・女子便所(2)・SK)	能力	#1 1/4× 600 m³/h × 100 Pa						
		防振	防振吊金具						
F-2-1	給気ファン	型式	ストレートシロッコファン(消音形) 天吊形	1	2	廊下	1- 100	0.27	BFS-120SUC
	(2階前室)	能力	#1 1/2× 1300 m³/h × 150 Pa						
		防振	防振吊金具						
F-2-2	給気ファン	型式	ストレートシロッコファン(消音形) 天吊形	1	2	換気ファン室2-1	3- 200	0.55	BFS-180TUC
	(2階換気ファン室2-1)	能力	#1 1/2× 1700 m³/h × 150 Pa						
		防振	防振吊金具						
F-2-3	排気ファン	型式	ストレートシロッコファン(消音形) 天吊形	1	2	電気室	3- 200	0.55	BFS-180TUC
	(2階換気ファン室2-1)	能力	#1 1/2× 1700 m³/h × 150 Pa						
		防振	防振吊金具						
F-2-4	給気ファン	型式	ストレートシロッコファン(消音形) 天吊形	1	2	廊下	1- 100	0.045	BFS-50SUC
	(2階前室2-1)	能力	#1 1/4× 200 m³/h × 150 Pa						
		防振	防振吊金具						
F-2-5	給気ファン	型式	ストレートシロッコファン(消音形) 天吊形	1	2	監視室	1- 100	0.02	BFS-40SUC
	(2階監視室)	能力	#1 1/4× 200 m³/h × 100 Pa						
		防振	防振吊金具						
		付属品	24Hスイッチ						
F-2-6	給気ファン	型式	ストレートシロッコファン(消音形) 天吊形	1	2	廊下	1- 100	0.15	BFS-90SUC
	(2階男子・女子便所)	能力	#1 1/2× 700 m³/h × 200 Pa						
		防振	防振吊金具						
F-2-7	排気ファン	型式	ストレートシロッコファン(消音形) 天吊形	1	2	廊下	1- 100	0.15	BFS-90SUC
	(2階男子・女子便所)	能力	#1 1/2× 700 m³/h × 150 Pa						
		防振	防振吊金具						
F-2-8	排気ファン	型式	ストレートシロッコファン(消音形) 天吊形	1	2	廊下	3- 200	0.55	BFS-180TUC
	(2階倉庫2-1)	能力	#1 1/2× 1700 m³/h × 150 Pa						
		防振	防振吊金具						
F-2-9	給気ファン	型式	ストレートシロッコファン(消音形) 天吊形	1	2	廊下	3- 200	1.1	BFS-240TUA
	(2階廊下)	能力	#1 1/2× 2500 m³/h × 100 Pa						
		防振	防振吊金具						
F-2-10	排気ファン	型式	ストレートシロッコファン(消音形) 天吊形	1	2	廊下	1- 100	0.045	BFS-50SUC
	(2階廊下)	能力	#1 1/4× 400 m³/h × 100 Pa						
		防振	防振吊金具						

一級建築士 登録第１５７０６２ 山口 修一

REV. NO.	REVISION NOTE	DESIGNED	CHECKED	APPROVED	REVIEWED
◇1	竣工図 2/24 2010	延川 2/22	延川 2/22	岡村 /	- 2/22 西野 2/22 山上
◇2	承諾図（実施設計図） 5/12 2008	延川 5/12	延川 5/12	岡村 5/12	山口 5/12 西野 5/12 山上
◇3	承諾図（計画通知図） 12/26 2007	延川 12/26	延川 12/26	西 12/26	山口 12/26 西野 12/26 山上
◇4	設計進歩による見直し 9/28 2007	延川 9/28	延川 9/28	西 9/28	山口 9/28 西野 9/28 山上
◇1	初版発行 8/21 2007	延川 8/21	延川 8/21	西 8/21	山口 8/21 西野 8/21 山上

ENGINEERING DEPARTMENT

株式会社 神鋼環境ソリューション
KOBELCO ECO-SOLUTIONS CO.,LTD.

本書には、株式会社 神鋼環境ソリューションの秘密情報が含まれていますので、本書の第三者への開示、複製、使用、および本書を基にしてなされた産業財産権の出願を当社の許可なく行うことを禁じます。

SCALE N.S
ISSUED BY 監理部 川越プロジェクト室
TITLE 仮称川越市新清掃センター熱回収施設新築工事 換気設備 機器表（3）
CL NO. 106101260
AREA 7G6 DRAWING NO. DF501M123 REV. ◇1

3RD ANGLE PROJECTION

CAREER

機器番号	機器名称	仕様		台数	設置場所 階	設置場所 室名	動力 相－電圧	動力 Kw	備考
F-3-1	給気ファン	型式	ストレートシロッコファン（消音形）天吊形	1	3	換気ファン室3-1	3- 200	0.75	BFS-210TUC
	(3階換気ファン室3-1)	能力	#1 1/2× 2100 m³/h ×100 Pa						
		防振	防振吊金具						
F-3-2	給気ファン	型式	ストレートシロッコファン（消音形）天吊形	1	3	見学者通路	1- 100	0.2	BFS-100SUC
	(3階前室3-2)	能力	#1 1/2× 900 m³/h ×150 Pa						
		防振	防振吊金具						
F-3-3	給気ファン	型式	ストレートシロッコファン（消音形）天吊形	1	3	換気ファン室3-1	1- 100	0.27	BFS-120SUC
	(3階運搬通路)	能力	#1 1/2× 1200 m³/h ×150 Pa						
		防振	防振吊金具						
F-3-4	排気ファン	型式	ストレートシロッコファン（消音形）天吊形	1	3	女子便所	1- 100	0.27	BFS-120SUC
	(3階男子・女子便所)	能力	#1 1/2× 1400 m³/h ×100 Pa						
		防振	防振吊金具						
F-4-1	給気ファン	型式	ストレートシロッコファン（消音形）天吊形	1	4	換気ファン室4-1	1- 100	0.15	BFS-90SUC
	(4階換気ファン室 4-1)	能力	#1 1/2× 900 m³/h ×100 Pa						
		防振	防振吊金具						
F-4-2	排気ファン	型式	ストレートシロッコファン（消音形）天吊形	1	4	ごみ破砕機室	1- 100	0.15	BFS-90SUC
	(4階換気ファン室 4-1)	能力	#1 1/2× 900 m³/h ×100 Pa						
		防振	防振吊金具						
F-4-3	給気ファン	型式	ストレートシロッコファン（消音形）天吊形	1	4	クレーン電気室	1- 100	0.2	BFS-100SUC
	(4階クレーン電気室)	能力	#1 1/2× 1000 m³/h ×100 Pa						
		防振	防振吊金具						
F-4-4	給気ファン	型式	ストレートシロッコファン（消音形）天吊形	1	4	ごみ破砕機室	1- 100	0.2	BFS-100SUC
	(4階クレーン電気室)	能力	#1 1/2× 1000 m³/h ×150 Pa						
		防振	防振吊金具						
			サーモスイッチ（別途建築電気工事）						
F-4-5	給気ファン	型式	ストレートシロッコファン（消音形）天吊形	1	4	換気ファン室4-2	3- 200	0.12	BFS-90TUC
	(4階換気ファン室 4-2)	能力	#1 1/2× 900 m³/h ×100 Pa						
		防振	防振吊金具						
F-4-6	給気ファン	型式	ストレートシロッコファン（消音形）天吊形	1	4	倉庫4-1	1- 100	0.27	BFS-120SUC
	(4階倉庫4-1)	能力	#1 1/2× 1100 m³/h ×150 Pa						
		防振	防振吊金具						

機器番号	機器名称	仕様		台数	設置場所 階	設置場所 室名	動力 相－電圧	動力 Kw	備考
F-4-7	給気ファン	型式	ストレートシロッコファン（消音形）天吊形	1	4	倉庫4-1	1- 100	0.27	BFS-120SUC
	(4階ごみ破砕機室)	能力	#1 1/2× 1310 m³/h ×150 Pa						
		防振	防振吊金具						
F-5-1	給気ファン	型式	ストレートシロッコファン（消音形）天吊形	1	5	前室5-1	1- 100	0.045	BFS-50SUC
	(5階前室5-1)	能力	#1 1/4× 400 m³/h ×100 Pa						
		防振	防振吊金具						
F-5-2	給気ファン	型式	ストレートシロッコファン（消音形）天吊形	1	5	前室5-2	1- 100	0.02	BFS-40SUC
	(5階前室5-2)	能力	#1 1/4× 200 m³/h ×100 Pa						
		防振	防振吊金具						
計量棟									
F-K-1	排気ファン	型式	ストレートシロッコファン（消音形）天吊形	1	1	職員用男子便所	1- 100	0.045	BFS-50SUC
	(1階職員用男子・女子・SK便所)	能力	#1 1/4× 500 m³/h ×100 Pa						
		防振	防振吊金具						
F-K-2	排気ファン	型式	ストレートシロッコファン（消音形）天吊形	1	1	外来用男子便所	1- 100	0.045	BFS-50SUC
	(1階外来用男子・女子便所)	能力	#1 1/4× 400 m³/h ×100 Pa						
		防振	防振吊金具						
HE-1-1	空調換気扇	型式	天井埋込形	1	1	保健室	1- 100	0.161	LGH-35RS5
	(1階保健室)	能力	φ150 × 200 m³/h ×100 Pa						
		熱交換効率	74.0%						
		付属品	コントロールスイッチ						
HE-1-2	空調換気扇	型式	天井埋込形	1	1	休憩室仮眠室（和室）	1- 100	0.355	LGH-65RS5
	(1階休憩室仮眠室（和室）)	能力	φ200 × 600 m³/h ×100 Pa						
		熱交換効率	72.5%						
		付属品	コントロールスイッチ						
HE-1-3	空調換気扇	型式	天井埋込形	1	1	食堂	1- 100	0.44	LGH-100RS5
	(1階食堂)	能力	φ250 × 1000 m³/h ×100 Pa						
		熱交換効率	73.5%						
		付属品	コントロールスイッチ						
HE-1-4	空調換気扇	型式	天井埋込形	1	1	会議室	1- 100	0.34	LGH-80RS5
	(1階会議室)	能力	φ250 × 700 m³/h ×100 Pa						
		熱交換効率	73.5%						
		付属品	コントロールスイッチ						

一級建築士　登録第１５７０６２　山口 修一

REV. NO.	REVISION NOTE	DATE	DESIGNED		CHECKED		APPROVED				REVIEWED		
D	竣工図	2/22 2010	延川	2/22	延川	2/22	岡村	/	-	2/22	西野	2/22	山上
C	承諾図（実施設計図）	5/12 2008	延川	5/12	延川	5/12	岡村	5/12	山口	5/12	西野	5/12	山上
B	承諾図（計画通知図）	12/26 2007	延川	12/26	延川	12/26	西	12/26	山口	12/26	西野	12/26	山上
A	設計進歩による見直し	9/28 2007	延川	9/28	延川	9/28	西	9/28	山口	9/28	西野	9/28	山上
0	初版発行	8/21 2007	延川	8/21	延川	8/21	西	8/21	山口	8/21	西野	8/21	山上

ENGINEERING DEPARTMENT

株式会社 神鋼環境ソリューション
KOBELCO ECO-SOLUTIONS CO.,LTD.

本書には、株式会社 神鋼環境ソリューションの秘密情報が含まれていますので、本書の第三者への開示、複製、使用、および本書を基にしてなされた産業財産権の出願を当社の許可なく行うことを禁じます。

SCALE: N.S

ISSUED BY: 監理部 川越プロジェクト室

TITLE: 仮称川越市新清掃センター熱回収施設新築工事 換気設備　機器表（4）

O. NO.: 106101260　AREA: 7G6　DRAWING NO.: DF501M124　REV.: D

3RD ANGLE PROJECTION

CAREER

機器番号	機器名称	仕様	台数	設置場所 階	設置場所 室名	動力 相－電圧	動力 Kw	備考
HE-1-5	空調換気扇	型式　天井埋込形	1	1	委託業務室	1-100	0.228	LGH-50RS5
	(1階委託業務室)	能力　φ200 × 500 m³/h × 100 Pa						
		熱交換効率 72.4%						
		付属品　コントロールスイッチ						
HE-1-6	空調換気扇	型式　天井埋込形	1	1	外注業者控室(1)	1-100	0.34	LGH-80RS5
	(1階外注業者控室(1))	能力　φ250 × 600 m³/h × 150 Pa						
		熱交換効率 73.5%						
		付属品　コントロールスイッチ						
HE-1-7	空調換気扇	型式　天井埋込形	1	1	外注業者控室(2)	1-100	0.173	LGH-35RS5
	(1階外注業者控室(2))	能力　φ150 × 300 m³/h × 150 Pa						
		熱交換効率 74.0%						
		付属品　コントロールスイッチ						
HE-1-8	空調換気扇	型式　天井埋込形	1	1	休憩室	1-100	0.44	LGH-100RS5
	(1階休憩室)	能力　φ250 × 900 m³/h × 150 Pa						
		熱交換効率 73.5%						
		付属品　コントロールスイッチ						
HE-1-9	空調換気扇	型式　天井埋込形	1	1	試験室	1-100	0.161	LGH-35RS5
	(1階試験室)	能力　φ150 × 200 m³/h × 150 Pa						
		熱交換効率 74.0%						
		付属品　コントロールスイッチ						
HE-3-1	空調換気扇	型式　天井埋込形	2	3	中央制御室	1-100	0.355	LGH-65RS5
	(3階中央制御室)	能力　φ250 × 500 m³/h × 150 Pa						
		熱交換効率 72.5%						
		付属品　コントロールスイッチ						
HE-3-2	空調換気扇	型式　天井埋込形	1	3	データロガ室	1-100	0.161	LGH-35RS5
	(3階データロガ室)	能力　φ150 × 300 m³/h × 100 Pa						
		熱交換効率 74.0%						
		付属品　コントロールスイッチ						
HE-3-3	空調換気扇	型式　天井埋込形	1	3	控室	1-100	0.161	LGH-35RS5
	(3階控室)	能力　φ150 × 200 m³/h × 100 Pa						
		熱交換効率 50%						
		付属品　コントロールスイッチ						
HE-3-4	空調換気扇	型式　天井埋込形	2	3	見学者ホール	1-100	0.44	LGH-100RS5
	(3階見学者ホール・通路)	能力　φ250 × 900 m³/h × 150 Pa			見学者通路			
		熱交換効率 73.5%						
		付属品　コントロールスイッチ						

機器番号	機器名称	仕様	台数	設置場所 階	設置場所 室名	動力 相－電圧	動力 Kw	備考
計量棟								
HE-K-1	空調換気扇	型式　天井埋込形	1	1	計量員室	1-100	0.228	LGH-50RS5
	(1階計量員室)	能力　φ150 × 400 m³/h × 100 Pa						
		熱交換効率 72.4%						
		付属品　コントロールスイッチ						
HE-K-2	空調換気扇	型式　天井カセット形	1	1	一般受付室	1-100	0.069	LGH-15CS4
	(1階一般受付室)	能力　φ150 × 100 m³/h × 100 Pa						
		熱交換効率 76.5%						
		付属品　コントロールスイッチ						
CF-1-1	天井換気扇	型式　低騒音形	1	1	倉庫	1-100	0.074	VD-23ZB7
	(1階倉庫)	能力　φ150 × 300 m³/h × 100 Pa						
CF-1-2	天井換気扇	型式　低騒音形	1	1	倉庫1-1	1-100	0.022	VD-18ZB7
	(1階倉庫1-1)	能力　φ150 × 200 m³/h × 50 Pa						
計量棟								
CF-K-1	天井換気扇	型式　低騒音形	1	1	計量員室(ミニキッチン)	1-100	0.031	VD-18Z7
	(1階計量員室(ミニキッチン))	能力　φ150 × 200 m³/h × 50 Pa	1	1	倉庫			
	(1階倉庫)							
最終受水槽用ポンプ室棟								
CF-S-1	天井換気扇	型式　低騒音形	1	1	最終受水槽用ポンプ室	1-100	0.021	VD-15ZPC7
	(最終受水槽用ポンプ室)	能力　φ100 × 140 m³/h × 50 Pa						
SMF-1	排煙ファン	型式　片吸込みシロッコファン　床置形	1	4	排煙ダクト室	3-200	2.2	コンクリート基礎
	(3階中央制御室)	能力　#3 1/2x 10700 m³/h × 200 Pa						MFE#3 1/2-4M(R2)
AS-1	エアーシャワーユニット	型式　高濃度粉塵対応エアーシャワー　標準形	1	1	炉室	3-200	1.5	JS-30 標準
		風量　1200 m³/h	1	3	炉室			
		プレフィルター　集塵効率 99%以上(重量法)						
		HEPAフィルター　捕集効率 0.3μm粒子 99.97%以上						
		ジェットノズル数　12 個						
		付属品　エアーダスターガン×1、テーパー管×2						
		コンプレッサー内蔵(3φ200V300W)×2						

一級建築士　登録第１５７０６２　山口 修一

REV. NO.	REVISION NOTE	DESIGNED	CHECKED	APPROVED				REVIEWED		
		ENGINEERING DEPARTMENT								
D	竣工図	2/24 2010 延川	2/22 延川	2/22 岡村	/	-	2/22 西野	2/22 山上		
C	承諾図（実施設計図）	5/12 2008 延川	5/12 延川	5/12 岡村	5/12 山口	5/12 西野	5/12 山上			
B	承諾図（計画通知図）	12/26 2007 延川	12/26 延川	12/26 西	12/26 山口	12/26 西野	12/26 山上			
A	設計進歩による見直し	9/28 2007 延川	9/28 延川	9/28 西	9/28 山口	9/28 西野	9/28 山上			
D	初版発行	8/21 2007 延川	8/21 延川	8/21 西	8/21 山口	8/21 西野	8/21 山上			

㈱神鋼環境ソリューション
KOBELCO ECO-SOLUTIONS CO.,LTD.

本書には、株式会社 神鋼環境ソリューションの秘密情報が含まれていますので、本書の第三者への開示、複製、使用、および本書を基にしてなされた産業財産権の出願を当社の許可なく行うことを禁じます。

SCALE N.S
ISSUED BY 監理部 川越プロジェクト室
TITLE 仮称川越市新清掃センター熱回収施設新築工事 換気設備　機器表（５）
U. NO. 106101260
AREA 7G6 DRAWING NO. DF501M125 REV. D

3RD ANGLE PROJECTION

CAREER

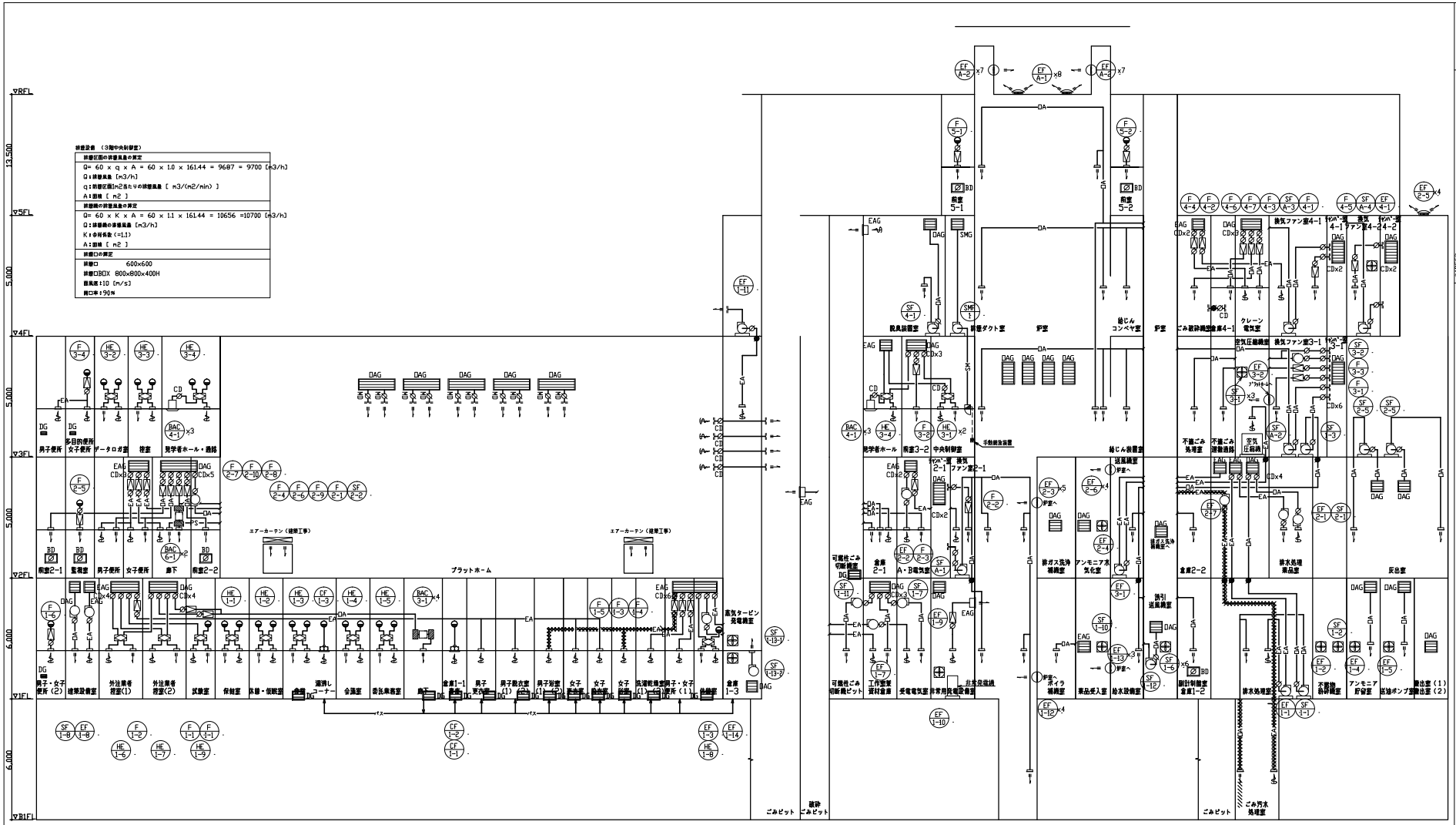

換気設備　ダクト系統図　S＝NS

注記）（1）Ø　：特記なきものはＶＤ（風量調整ダンパー）を示す。
（2）●　：ＦＤ（防火ダンパー）を示す。
（3）▬▬▬　：亜ビライニングダクト（内外）を示す。

計量棟
換気設備　ダクト系統図　S＝NS

スラグストックヤード棟
換気設備　ダクト系統図　S＝NS

特高受変電設備棟
換気設備　ダクト系統図　S＝NS

総括受水槽用ポンプ室棟
換気設備　ダクト系統図　S＝NS

一級建築士　登録第１５７０６２　山口 修一

REV. NO.	REVISION NOTE	DESIGNED	CHECKED	APPROVED	REVIEWED
◇	竣工図	2/24 2010 延川	2/22 延川	2/22 岡村	/ - 2/22 西野 2/22 山上
◇	承諾図（実施設計図）	5/12 2008 延川	5/12 延川	5/12 岡村	5/12 山口 5/12 西野 5/12 山上
◇	承諾図（計画通知図）	12/26 2007 延川	12/26 延川	12/26 西	12/26 山口 12/26 西野 12/26 山上
△A	設計進歩による見直し	9/28 2007 延川	9/28 延川	9/28 西	9/28 山口 9/28 西野 9/28 山上
◇	初版発行	8/21 2007 延川	8/21 延川	8/21 西	8/21 山口 8/21 西野 8/21 山上

ENGINEERING DEPARTMENT

株式会社神鋼環境ソリューション
KOBELCO ECO-SOLUTIONS CO.,LTD.

本書には、株式会社 神鋼環境ソリューションの秘密情報が含まれていますので、本書の第三者への開示、複製、使用、および本書を通じてなされた産業財産権の出願を当社の許可なく行うことを禁じます。

SCALE N.S
ISSUED BY 監理部 川越プロジェクト室
TITLE 仮称川越市新清掃センター熱回収施設新築工事 換気設備　ダクト系統図
CL NO. 106101260
AREA 7G6 DRAWING NO. DF501M126 REV. ◇

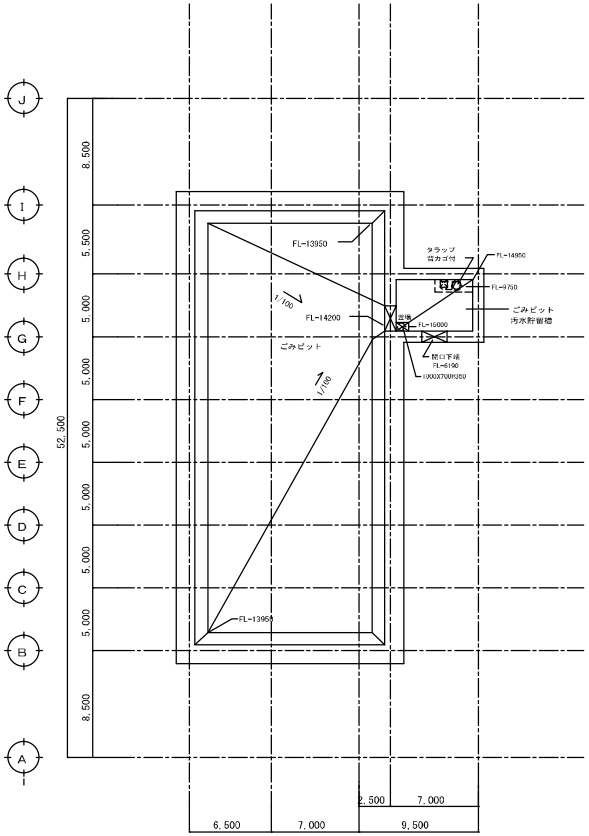

ピット平　面　図
（１ＦＬより水上で－１４，０００）

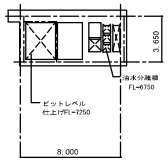

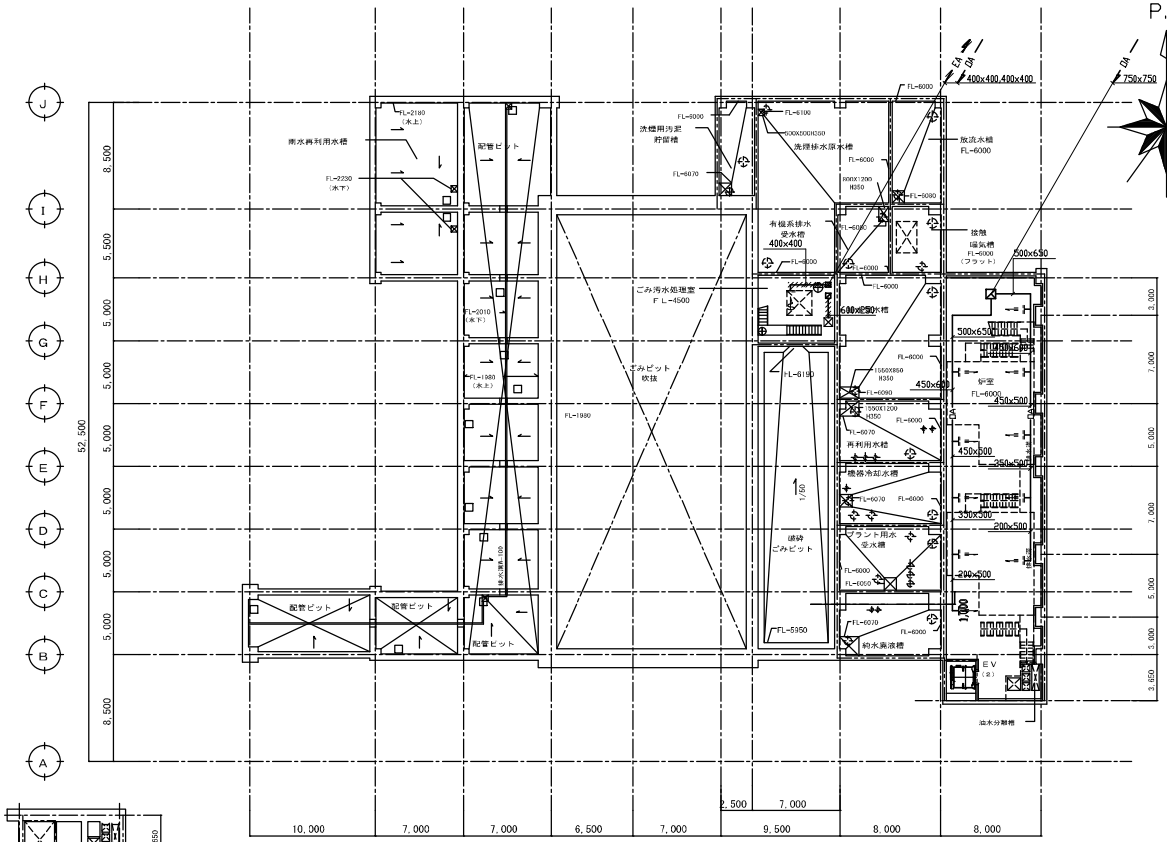

ピット平　面　図
（１ＦＬより水上で－６，０００）

ごみ汚泥処理室

吸出口	VHS(集じん排風)	
300x400		
Q= 2700 CMH		1
BDX		

ごみ汚泥処理室

吸出口	HS(集じん排風)	
400x300		
Q= 2700 CMH		1
BDX		

炉室（B1階）

吸出口	VHS	
950x350		
Q= 1630 CMH		10
BDX		

注記）（1）　送風機は特記なき限り天吊形とする。
（2）⌀　：特記なきものはＶＤ（風量調整ダンパー）を示す。
（3）●　：ＦＤ（防火ダンパー）を示す。
（4）〰〰　：塩ビライニングダクト（内外）を示す。
（5）吹出口はルーバー調整機能付とする。

一級建築士　登録第１５７０６２　山口 修一

REV. NO.	REVISION NOTE	DESIGNED	CHECKED	APPROVED	REVIEWED
1	竣工図	2/22 2010 延川	2/22 延川	2/22 岡村	/ - 2/22 西野 2/22 山上
2	承諾図（実施設計図）	5/12 2008 延川	5/12 延川	5/12 岡村	5/12 山口 5/12 西野 5/12 山上
3	承諾図（計画通知図）	12/26 2007 延川	12/26 延川	12/26 西	12/26 山口 12/26 西野 12/26 山上
A	設計進歩による見直し	9/28 2007 延川	9/28 延川	9/28 西	9/28 山口 9/28 西野 9/28 山上
0	初版発行	8/21 2007 延川	8/21 延川	8/21 西	8/21 山口 8/21 西野 8/21 山上

ENGINEERING DEPARTMENT

株式会社 神鋼環境ソリューション
KOBELCO ECO-SOLUTIONS CO.,LTD.

本書には、株式会社 神鋼環境ソリューションの秘密情報が含まれていますので、本書の第三者への開示、複製、使用、および本書を基にしてなされた産業財産権の出願を当社の許可なく行うことを禁じます。

SCALE 1/200
ISSUED BY 監理部 川越プロジェクト室
TITLE 仮称川越市新清掃センター熱回収施設新築工事
換気設備　ピット階ダクト平面図
J. NO. 106101260
AREA 7G6 DRAWING NO. DF501M131 REV. 0

3RD ANGLE PROJECTION
CAREER

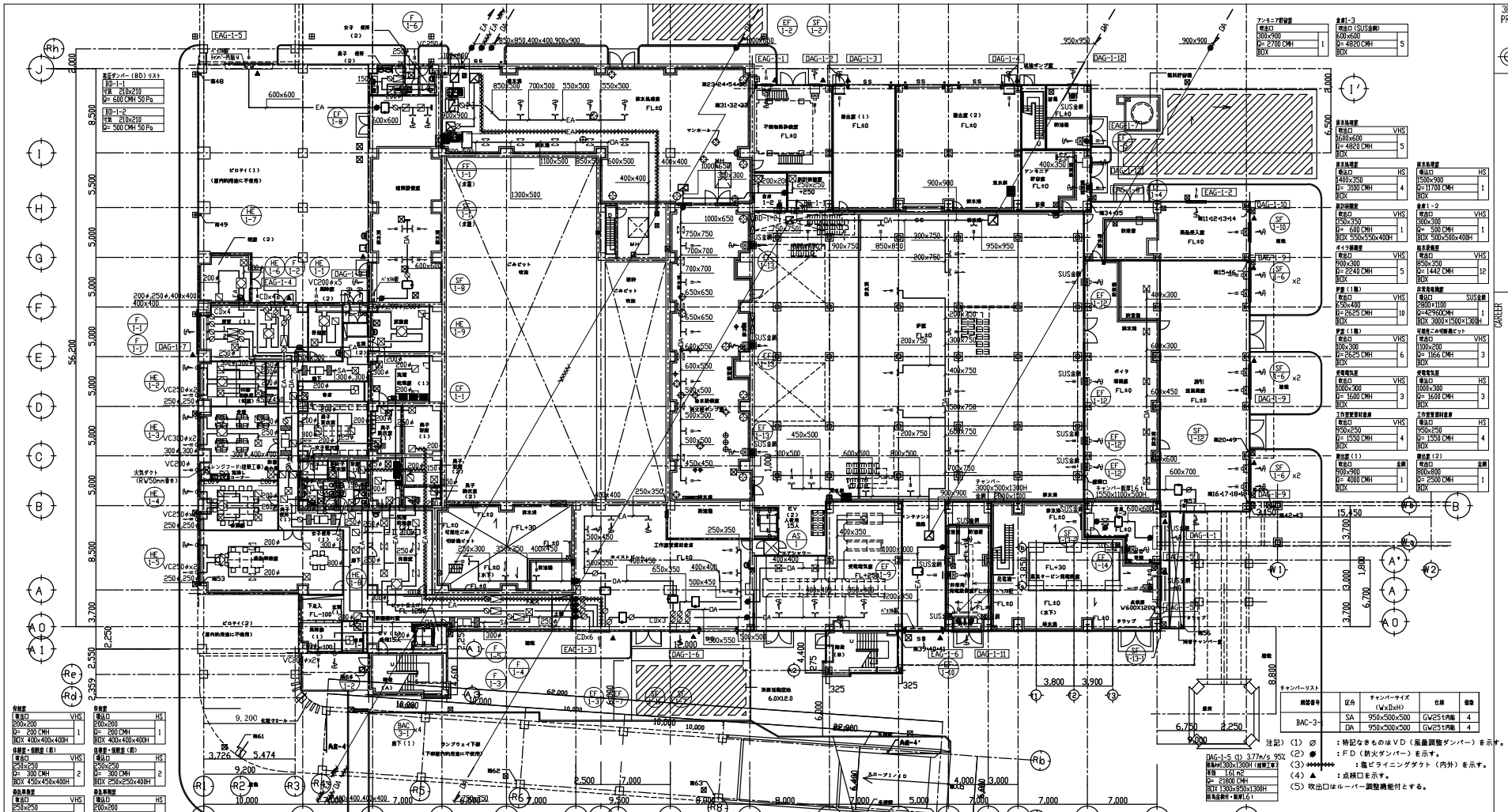

注記）(1) ⊘ ：特記なきものはＶＤ（風量調整ダンパー）を示す。
(2) ● ：ＦＤ（防火ダンパー）を示す。
(3) ：強ピラミニングダクト（内外）を示す。
(4) ▲ ：点検口を示す。
(5) 吹出口はルーバー調整機能付とする。

一級建築士　登録第１５７０６２　山口 修一

㈱神鋼環境ソリューション
KOBELCO ECO-SOLUTIONS CO.,LTD.

本書には、株式会社 神鋼環境ソリューションの秘密情報が含まれていますので、本書の第三者への開示、複製、使用、および本書を通じて知ることを当社の許可なく行うことを禁じます。

REV. NO.	REVISION NOTE	DESIGNED	CHECKED	APPROVED	REVIEWED
◇1	竣工図	2/22 2010 延川	2/22 延川	2/22 岡村	2/22 西野 2/22 山上
◇2	承諾図（実施設計図）	5/12 2008 延川	5/12 延川	5/12 岡村 5/12 山口	5/12 西野 5/12 山上
◇3	承諾図（計画通知図）	12/26 2007 延川	12/26 延川	12/26 西 12/26 山口	12/26 西野 12/26 山上
◇4	設計進歩による見直し	9/28 2007 延川	9/28 延川	9/28 西 9/28 山口	9/28 西野 9/28 山上
◇5	初版発行	8/21 2007 延川	8/21 延川	8/21 西 8/21 山口	8/21 西野 8/21 山上

ENGINEERING DEPARTMENT

SCALE	1/200
ISSUED BY	監理部 川越プロジェクト室
TITLE	仮称川越市新清掃センター熱回収施設新築工事 機械設備　1階ダクト平面図
CL NO.	106101260
AREA	7G6
DRAWING NO.	DF501M132
REV.	◇1

3RD ANGLE PROJECTION

CAREER

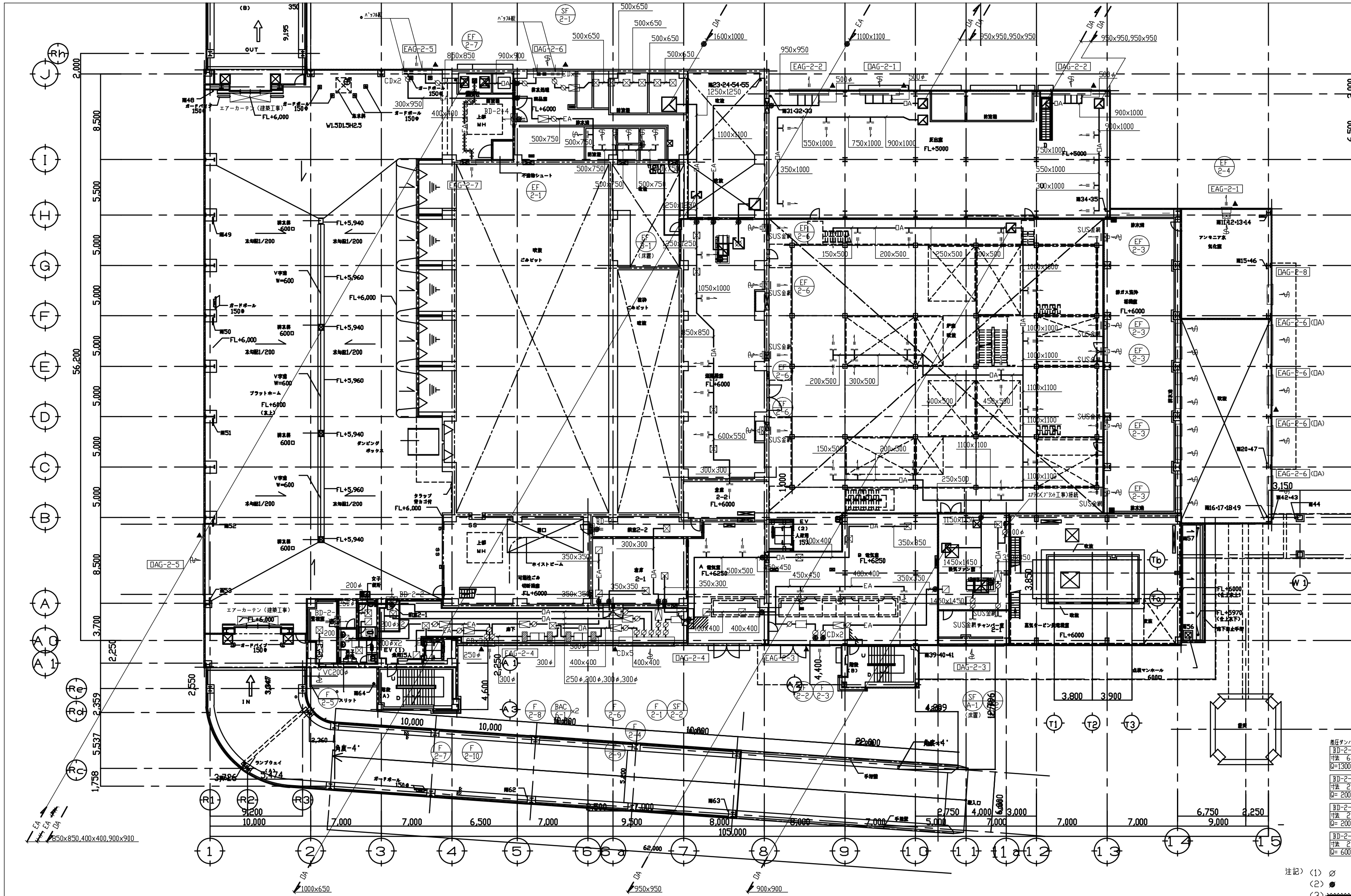

排水処理薬品室		
吹出口	VHS	
700x400		6
Q= 1433 CMH		
BOX		

排水処理薬品室		
吸込口	HS	
750x350		6
Q= 1300 CMH		
BOX		

灰出室		
吹出口	VHS	
1000x750		8
Q= 7825 CMH		
BOX		

炉室（2階）		
吹出口	VHS	
500x150		20
Q= 699 CMH		
BOX		

換気ファン室		
吹出口	VHS	
600x600		1
Q= 1700 CMH		
BOX 800x800x400H		

換気ファン室		
吸込口	HS	
550x550		1
Q= 1700 CMH		
BOX 750x750x400H		

電気室A		
吹出口	VHS	
300x550		2
Q= 1200 CMH		
BOX 500x500x500H		

電気室A		
吸込口	HS	
300x500		2
Q= 1200 CMH		
BOX		

電気室B		
吹出口	VHS	
300x700		3
Q= 1600 CMH		
BOX 600x600x500H		

電気室B		
吸込口	HS	
300x600		3
Q= 1666 CMH		
BOX 550x550x500H		

送風機室		
吹出口	VHS	
1200x450		10
Q= 3600 CMH		
BOX		

倉庫2－2		
吹出口	VHS	
300x300		1
Q= 1100 CMH		
BOX		

差圧ダンパー（BD）リスト

BD-2-1
寸法 650x210
Q=1300 CMH 50 Pa

BD-2-2
寸法 210x210
Q= 200 CMH 50 Pa

BD-2-3
寸法 210x210
Q= 200 CMH 50 Pa

BD-2-4
寸法 210x210
Q= 600 CMH 50 Pa

注記）
（1）∅　：特記なきものはＶＤ（風量調整ダンパー）を示す。
（2）●　：ＦＤ（防火ダンパー）を示す。
（3）××××××××　：塩ビライニングダクト（内外）を示す。
（4）▲　：点検口を示す。
（5）吹出口はルーバー調整機能付とする。

倉庫2－1		
吸込口	HS	
250x600		2
Q= 850 CMH		
BOX		

前室2－2		
吹出口	（F付）VHS	
550x550		1
Q= 1300 CMH		
BOX 700x700x400H		

男子便所		
吹出口	（F付）VHS	
350x350		1
Q= 400 CMH		
BOX 500x500x400H		

男子便所		
吸込口	HS	
200x200		2
Q= 200 CMH		
BOX 400x400x400H		

女子便所		
吹出口	（F付）VHS	
300x300		1
Q= 300 CMH		
BOX 450x450x400H		

女子便所		
吸込口	HS	
200x200		2
Q= 150 CMH		
BOX 400x400x400H		

倉庫2－1		
パス	VHS	
250x800		1
Q= 900 CMH		
BOX		

監視室		
吹出口	（F付）VHS	
250x250		1
Q= 200 CMH		
BOX 400x400x400H		

前室2－1		
吹出口	（F付）VHS	
250x250		1
Q= 200 CMH		
BOX 400x400x400H		

廊下		
吹出口	VHS	
450x450		2
Q= 850 CMH		
BOX 650x650x400H		

廊下		
吸込口	HS	
250x250		1
Q= 400 CMH		
BOX 450x450x400H		

廊下		
パス	HS	
450x450		1
Q= 900 CMH		
BOX 650x650x400H		

倉庫2－1		
吹出口	（F付）VHS	
250x700		1
Q= 800 CMH		
BOX		

ΠAG-2-1 2.45m/s 35%
ガラリ3900x2600H（建築工事）
有効 3.55 m2
Q= 31300 CMH
BOX 3900x850x2600H
防鳥金網付

ΠAG-2-2 2.45m/s 35%
ガラリ3900x2600H（建築工事）
有効 3.48 m2
Q= 31300 CMH
BOX 3900x850x2600H
防鳥金網付

ΠAG-2-3 2.48m/s 35%
ガラリ6100x3850H（建築工事）
有効 8.22 m2
Q= 73400 CMH
BOX 6100x850x3850H
防鳥金網付

ΠAG-2-4 2.49m/s 35%
ガラリ6000x600H（建築工事）
有効 1.26 m2
Q= 11300 CMH
BOX 6000x850x600H
防鳥金網付

ΠAG-2-5x5 1.47m/s 35%
ガラリ3850x1200H（建築工事）
有効 1.64 m2
Q= 8666 CMH
BOX 3850x850x1200H
防鳥金網付

EAG-2-1 1.82m/s 35%
ガラリ1900x1150H（建築工事）
有効 0.76 m2
Q= 5000 CMH
BOX 1900x500x1150H

EAG-2-2 3.31m/s 35%
ガラリ3900x2600H（建築工事）
有効 3.55 m2
Q= 42300 CMH
BOX 3900x500x2600H

EAG-2-3 2.92m/s 35%
ガラリ1900x1300H（建築工事）
有効 0.84 m2
Q= 9100 CMH
BOX 1900x500x1300H
板厚1.6 t

EAG-2-4 2.96m/s 35%
ガラリ1250x600H（建築工事）
有効 0.26 m2
Q= 2800 CMH
BOX 1250x500x600H

ΠAG-2-6 2.51m/s 35%
ガラリ2800x4000H（建築工事）
有効 3.92 m2
Q= 35400 CMH
BOX 2800x850x4000H
防鳥金網付

ΠAG-2-8 0.56m/s 35%
ガラリ1900x3700H（建築工事）
有効 2.46 m2
Q= 5000 CMH
防鳥金網付

EAG-2-5 2.82m/s 35%
ガラリ2900x3100H（建築工事）
有効 3.15 m2
Q= 31900 CMH
BOX 2900x500x3100H

EAG-2-6 x4 1.73m/s 35%
ガラリ2900x1700H（建築工事）
有効 1.73 m2
Q= 10775 CMH

EAG-2-7 2.97m/s 35%
ガラリ850x850H （建築工事）
有効 0.25 m2
Q= 2700 CMH
BOX 850x500x850H
塩ビライニング製（内）

2階　平　面　図
（1FL+6000）

チャンバーリスト

機器番号	区分	チャンバーサイズ（WxDxH）	仕様	個数	区分	チャンバーサイズ（WxDxH）	仕様	個数
BAC-6-1	SA	950x500x500	GW25t内貼	2	ΠA	950x500x500	GW25t内貼	2

一級建築士　登録第１５７０６２　山口 修一

REV. NO.	REVISION NOTE		DESIGNED		CHECKED		APPROVED				REVIEWED		
D	竣工図	2/22 2010	延川	2/22	延川	2/22	岡村	／	－	2/22	西野	2/22	山上
C	承諾図（実施設計図）	5/12 2008	延川	5/12	延川	5/12	岡村	5/12	山口	5/12	西野	5/12	山上
B	承諾図（計画通知図）	12/26 2007	延川	12/26	延川	12/26	西	12/26	山口	12/26	西野	12/26	山上
A	設計進歩による見直し	9/28 2007	延川	9/28	延川	9/28	西	9/28	山口	9/28	西野	9/28	山上
0	初版発行	8/21 2007	延川	8/21	延川	8/21	西	8/21	山口	8/21	西野	8/21	山上

ENGINEERING DEPARTMENT

株式会社神鋼環境ソリューション
KOBELCO ECO-SOLUTIONS CO.,LTD.

本書には、株式会社 神鋼環境ソリューションの秘密情報が含まれていますので、本書の第三者への開示、複製、使用、および本書を基にしてなされた産業財産権の出願を当社の許可なく行うことを禁じます。

SCALE 1/200

ISSUED BY 監理部 川越プロジェクト室

TITLE 仮称川越市新清掃センター熱回収施設新築工事
換気設備　2階ダクト平面図

O. NO. 106101260　AREA 7G6　DRAWING NO. DF501M133　REV. D

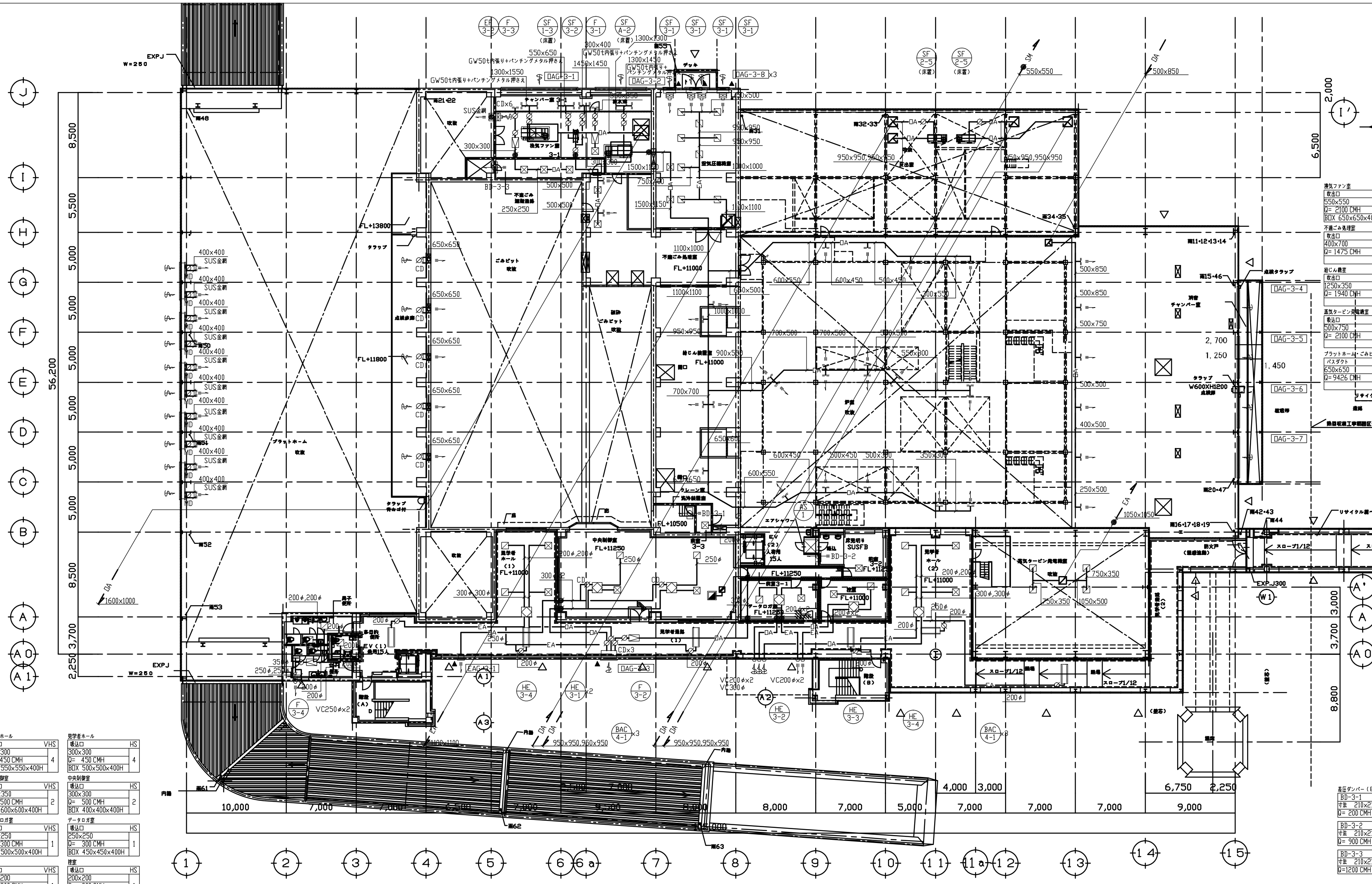

見学者ホール

吹出口	VHS
300x300	
Q= 450 CMH	4
BOX 550x550x400H	

見学者ホール

吸込口	HS
300x300	
Q= 450 CMH	4
BOX 500x500x400H	

中央制御室

吹出口	VHS
350x350	
Q= 500 CMH	2
BOX 600x600x400H	

中央制御室

吸込口	HS
300x300	
Q= 500 CMH	2
BOX 400x400x400H	

データロガ室

吹出口	VHS
250x250	
Q= 300 CMH	1
BOX 500x500x400H	

データロガ室

吸込口	HS
250x250	
Q= 300 CMH	1
BOX 450x450x400H	

控室

吹出口	VHS
200x200	
Q= 200 CMH	1
BOX 400x400x400H	

控室

吸込口	HS
200x200	
Q= 200 CMH	1
BOX 450x450x400H	

男子便所

吸込口	HS
250x250	
Q= 300 CMH	2
BOX 300x300x400H	

女子便所

吸込口	HS
250x250	
Q= 300 CMH	2
BOX 300x300x400H	

多目的便所

吸込口	HS
200x200	
Q= 200 CMH	1
BOX 250x250x400H	

前室3-2

吹出口	(F付)VHS
500x500	
Q= 900 CMH	1
BOX 700x700x400H	

中央制御室

吹出口	排煙口
600x600	
Q=10,700 CMH	1
BOX 800x800x650H	

排煙設備　（３階中央制御室）

排煙区画の排煙風量の算定
Q= 60 × q × A = 60 × 1.0 × 161.44 = 9687 = 9700 [m3/h]
Q：排煙風量 [m3/h]
q：防煙区画1m2当たりの排煙風量 [m3/(m2/min)]
A：面積 [m2]
排煙機の排煙風量の算定
Q= 60 × K × A = 60 × 1.1 × 161.44 = 10656 =10700 [m3/h]
Q：排煙機の排煙風量 [m3/h]
K：余裕係数 (=1.1)
A：面積 [m2]

DAG-3-1 2.32m/s 35%
ガラリ7500x3600H(建築工事)
有効 8.77 m2
Q= 78960 CMH
BOX
防鳥金網付

DAG-3-2 2.32m/s 35%
ガラリ5000x3600H(建築工事)
有効 6.3 m2
Q= 52640 CMH
BOX
防鳥金網付

DAG-3-3 2.39m/s 35%
ガラリ1550x600H (建築工事)
有効 0.33 m2
Q= 2800 CMH
BOX 1550x850x600H
防鳥金網付

DAG-3-4 2.61m/s 80%
防鳥ネット2900x2550H(建築工事)
有効 5.92 m2
Q= 55625 CMH

DAG-3-5 2.61m/s 80%
防鳥ネット2900x2550H(建築工事)
有効 5.92 m2
Q= 55625 CMH

DAG-3-6 2.61m/s 80%
防鳥ネット2900x2550H(建築工事)
有効 6.18 m2
Q=55625 CMH

DAG-3-7 2.61m/s 80%
防鳥ネット2900x2550H(建築工事)
有効 6.18 m2
Q= 55625 CMH

DAG-3-8 x3 2.48m/s 35%
ガラリ1200x1200H (建築工事)
有効 0.5 m2
Q= 4500 CMH
BOX 1200x500x1200H
防鳥金網付

EAG-3-1 2.41m/s 35%
ガラリ550x600H (建築工事)
有効 0.12 m2
Q= 1000 CMH
BOX 550x500x600H

換気ファン室

吹出口	VHS
550x550	
Q= 2100 CMH	1
BOX 650x650x400H	

不適ごみ運搬通路

吹出口	VHS
150x550	
Q= 400 CMH	4

不適ごみ処理室

吹出口	VHS
400x700	
Q= 1475 CMH	4

炉室（3階）

吹出口	VHS
500x300	
Q= 1635 CMH	20

給じん機室

吹出口	VHS
1250x350	
Q= 1940 CMH	5

前室3-3

吹出口	VHS
200x200	
Q= 200 CMH	1
BOX 400x400x400H	

蒸気タービン発電機室

吸込口	HS
500x750	
Q= 2100 CMH	8

プラットホーム・ごみピット

パスダクト	金網
650x650	
Q=9426 CMH	5

炉室（バグ付近）（3階）

吹出口	VHS
700x300	
Q= 2000 CMH	6

空気圧縮機室

吸込口	SUS金網
550x550	
Q=10200 CMH	4

空気圧縮機室

吸込口	SUS金網
550x400	
Q= 7200 CMH	2

空気圧縮機室

吸込口	HS
450x450	
Q= 1500 CMH	3

空気圧縮機室

吸出口	SUS金網
850x850	
Q=12150 CMH	2

差圧ダンパー（BD）リスト

BD-3-1
寸法 210x210
Q= 200 CMH 50 Pa

BD-3-2
寸法 210x210
Q= 900 CMH 50 Pa

BD-3-3
寸法 210x210
Q=1200 CMH 50 Pa

注記）（1）∅　：特記なきものはＶＤ（風量調整ダンパー）を示す。
（2）●　：ＦＤ（防火ダンパー）を示す。
（3）▲　：点検口を示す。
（4）吹出口はルーバー調整機能付とする。

一級建築士　登録第１５７０６２　山口 修一

3階　平　面　図
（1ＦＬ+11000）

REV. NO.	REVISION NOTE		DESIGNED		CHECKED		APPROVED				REVIEWED		
D	竣工図	2/22 2010	延川	2/22	延川	2/22	岡村	／	-	2/22	西野	2/22	山上
C	承諾図（実施設計図）	5/12 2008	延川	5/12	延川	5/12	岡村	5/12	山口	5/12	西野	5/12	山上
B	承諾図（計画通知図）	12/26 2007	延川	12/26	延川	12/26	西	12/26	山口	12/26	西野	12/26	山上
A	設計進歩による見直し	9/28 2007	延川	9/28	延川	9/28	西	9/28	山口	9/28	西野	9/28	山上
0	初版発行	8/21 2007	延川	8/21	延川	8/21	西	8/21	山口	8/21	西野	8/21	山上

ENGINEERING DEPARTMENT

株式会社 神鋼環境ソリューション
KOBELCO ECO-SOLUTIONS CO.,LTD.

本書には、株式会社 神鋼環境ソリューションの秘密情報が含まれていますので、本書の第三者への開示、複製、使用、および本書を基にしてなされた産業財産権の出願を当社の許可なく行うことを禁じます。

SCALE 1/200
ISSUED BY 監理部 川越プロジェクト室
TITLE 仮称川越市新清掃センター熱回収施設新築工事
換気設備　3階ダクト平面図
O. NO. 106101260
AREA 7G6
DRAWING NO. DF501M134
REV. D

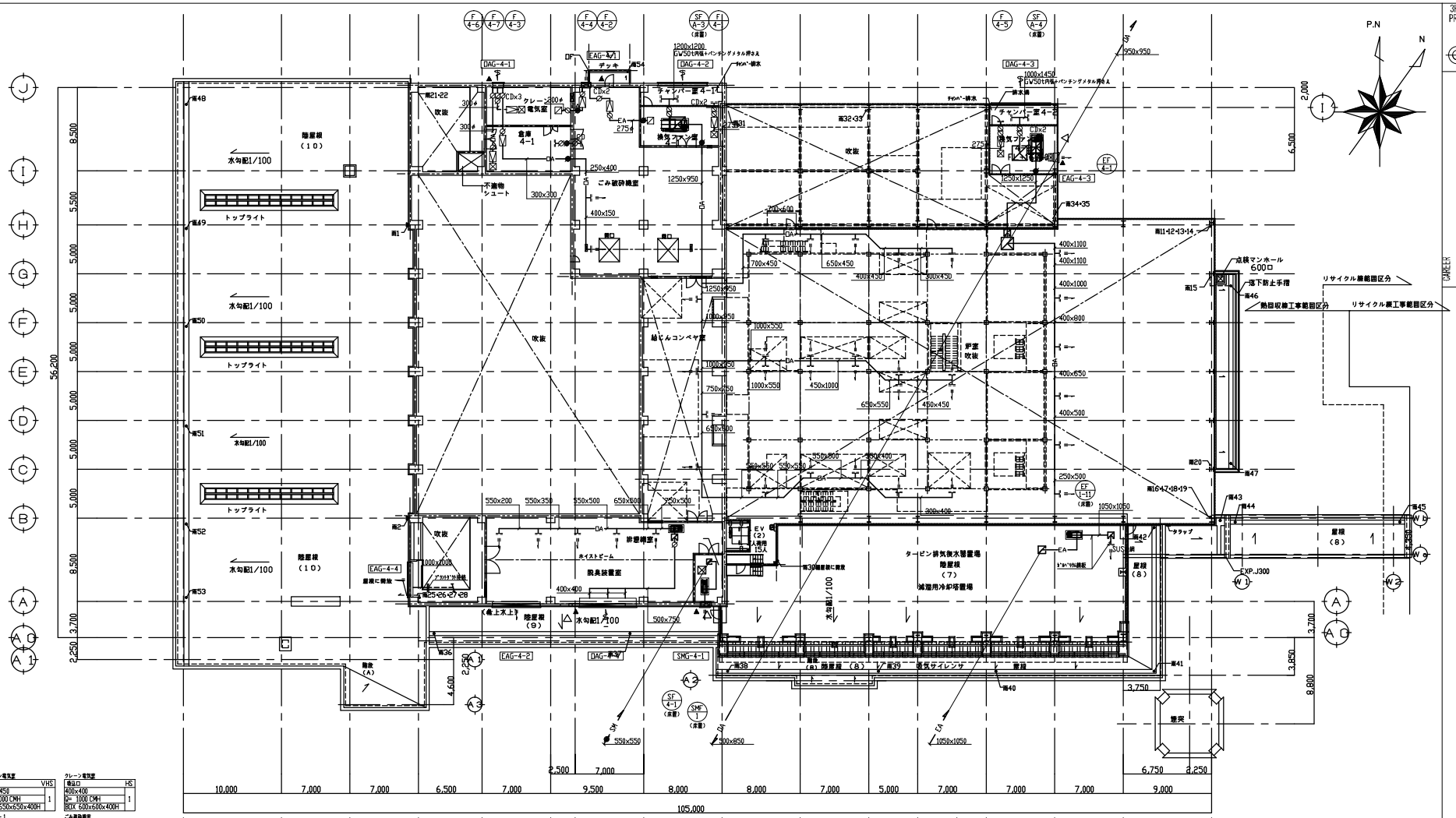

4階平面図
（1FL+16000）

注記）（1）⌀　：特記なきものはVD（風量調整ダンパー）を示す。
（2）●　：FD（防火ダンパー）を示す。
（3）▲　：点検口を示す。
（4）吹出口はルーバー調整機産付とする。

クレーン電気室

吹出口	VHS
450x450	
Q= 1000 CMH	1
BOX 550x650x400H	

クレーン電気室

吸込口	HS
400x400	
Q= 1000 CMH	1
BOX 600x600x400H	

倉庫4-1

吹出口	VHS
500x500	
Q= 1000 CMH	1
BOX 700x700x400H	

ごみ破砕機室

吹出口	VHS
800x200	
Q= 650 CMH	2

換気ファン室（1）

吹出口	VHS
450x450	
Q= 900 CMH	1
BOX 650x650x400H	

換気ファン室（1）

吸込口	HS
400x400	
Q= 900 CMH	1
BOX 600x600x400H	

換気ファン室（2）

吹出口	VHS
450x450	
Q= 900 CMH	1
BOX 650x650x400H	

炉室（4階）

吸込口	VHS
500x300	
Q= 1519 CMH	20

脱臭装置室

吹出口	VHS
900x450	
Q= 2160 CMH	5

炉室（バグ付近）（4階）

吹出口	VHS
700x300	
Q= 2000 CMH	6

越じんコンベア室

吹出口	VHS
1550x350	
Q=2674 CMH	4

DAG-4-1 2.46m/s 35%
ガラリ1000x1100H（建築工事）
有効 0.58 m2
Q= 3410 CMH
BOX 1000x850x1100H
排気金網付

DAG-4-2 2.84m/s 35%
ガラリ1500x3670H(建築工事)
有効 7.64 m2
Q= 68800 CMH
BOX
排気金網付

SMG-4-1 10.48m/s 35%
ガラリ900x900H （建築工事）
有効 0.28 m2
Q= 10700 CMH
BOX 900x500x900H
縦横1.6 t

DAG-4-3 2.65m/s 35%
ガラリ900x4100H（建築工事）
有効 8.47 m2
Q= 80900 CMH
BOX
排気金網付

DAG-4-4 2.46m/s 35%
ガラリ5800x600H（建築工事）
有効 1.22 m2
Q= 10800 CMH
BOX 5900x850x600H
排気金網付

EAG-4-1 3.55m/s 35%
ガラリ850x500H （建築工事）
有効 0.15 m2
Q= 1900 CMH
BOX 850x500x500H

EAG-4-2 2.9m/s 35%
ガラリ4850x600H（建築工事）
有効 1.02 m2
Q= 10800 CMH
BOX 4850x500x600H

EAG-4-3 0.69m/s 35%
ガラリ900x1150H （建築工事）
有効 0.08 m2
Q= 900 CMH
BOX 900x500x1150H

EAG-4-4 2.87m/s 35%
ガラリ3500x3150H(建築工事)
有効 3.86 m2
Q= 39861 CMH
BOX 3500x500x3150H

一級建築士　登録第１５７０６２　山口 修一

REV. NO.	REVISION NOTE	DESIGNED	CHECKED	APPROVED	REVIEWED
◇1	竣工図	2/24 2010 延川	2/22 延川	2/22 岡村	2/22 西野 2/22 山上
◇2	承諾図（実施設計図）	5/12 2008 延川	5/12 延川	5/12 岡村	5/12 山口 5/12 西野 5/12 山上
◇3	承諾図（計画通知図）	12/26 2007 延川	12/26 延川	12/26 西	12/26 山口 12/26 西野 12/26 山上
◇A	設計進歩による見直し	9/28 2007 延川	9/28 延川	9/28 西	9/28 山口 9/28 西野 9/28 山上
◇1	初版発行	8/24 2007 延川	8/21 延川	8/21 西	8/21 山口 8/21 西野 8/21 山上

ENGINEERING DEPARTMENT

㈱神鋼環境ソリューション
KOBELCO ECO-SOLUTIONS CO.,LTD.

本書には、株式会社 神鋼環境ソリューションの秘密情報が含まれていますので、本書の第三者への開示、複製、使用、および本書を基にしてなされた産業財産権の出願を当社の許可なく行うことを禁じます。

SCALE 1/200
ISSUED BY 監理部 川越プロジェクト室

TITLE
仮称川越市新清掃センター熱回収施設新築工事
換気設備　４階ダクト平面図

CL NO. 106101260
AREA 7G6
DRAWING NO. DF501M135
REV. ◇1

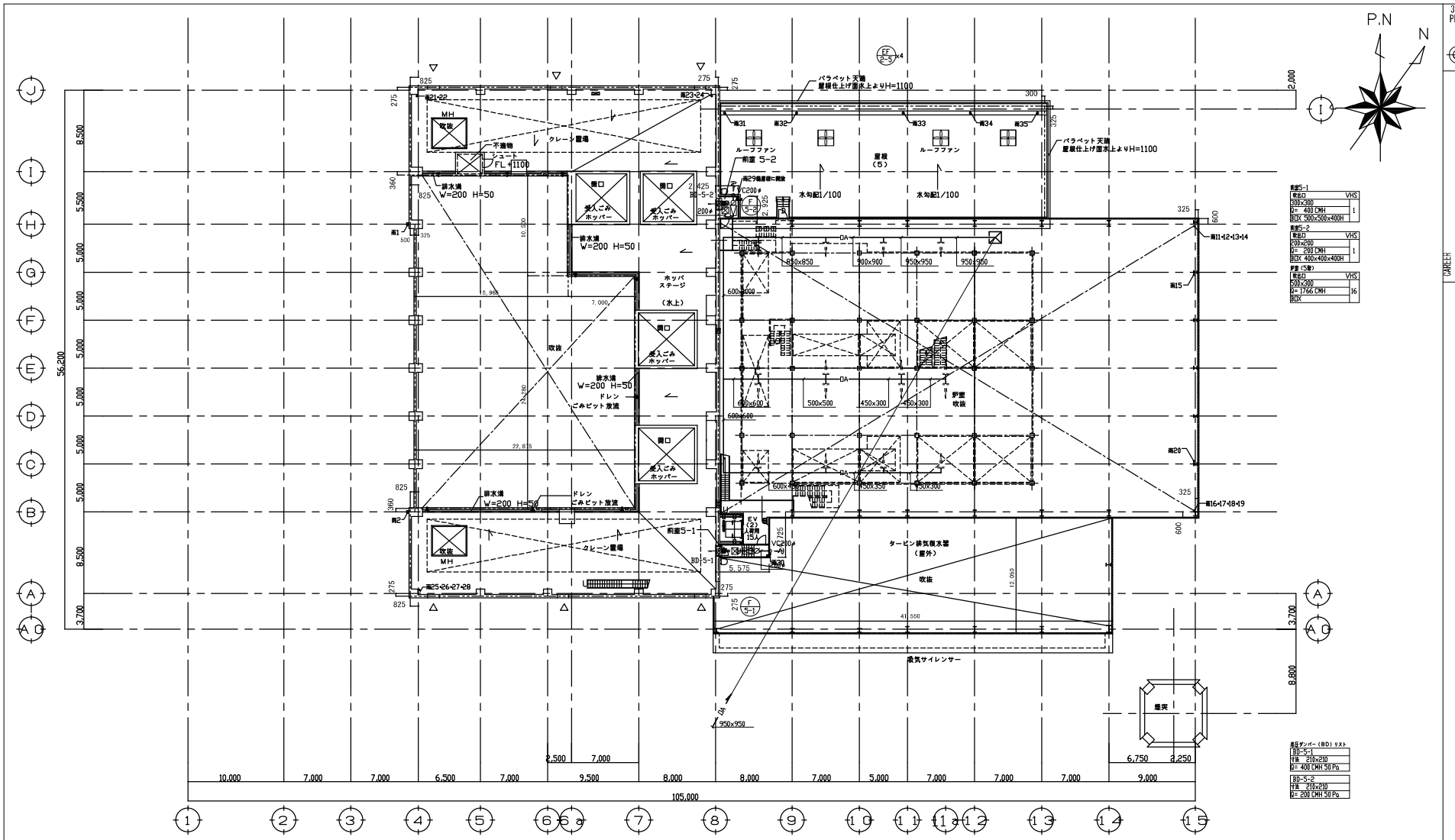

風量5-1	
吹出口	VHS
300×300	
Q= 400 CMH	1
BOX 500×500×400H	

風量5-2	
吹出口	VHS
200×200	
Q= 200 CMH	1
BOX 400×400×400H	

排気 (天井)	
吹出口	VHS
500×300	
Q= 1766 CMH	16
BOX	

風圧ダンパー (BD) リスト	
BD-5-1	
寸法 210×210	
Q= 400 CMH 50 Pa	

BD-5-2	
寸法 210×210	
Q= 200 CMH 50 Pa	

注記）(1) ∅ ：特記なきものはＶＤ（風量調整ダンパー）を示す。
(2) ◉ ：ＦＤ（防火ダンパー）を示す。
(3) ▲ ：点検口を示す。
(4) 吹出口はルーバー調整機能付とする。

5階 平面図

（1FL+21000）

一級建築士 登録第１５７０６２ 山口 修一

REV. NO.	REVISION NOTE	DESIGNED	CHECKED	APPROVED				REVIEWED		
		ENGINEERING DEPARTMENT								
D	竣工図	2/24 2010 延川	2/22 延川	2/22 岡村	/	-	2/22 西野	2/22 山上		
C	承諾図（実施設計図）	5/12 2008 延川	5/12 延川	5/12 岡村	5/12 山口	5/12 西野	5/12 山上			
B	承諾図（計画通知図）	12/26 2007 延川	12/26 延川	12/26 西	12/26 山口	12/26 西野	12/26 山上			
A	設計進歩による見直し	9/28 2007 延川	9/28 延川	9/28 西	9/28 山口	9/28 西野	9/28 山上			
D	初版発行	8/21 2007 延川	8/21 延川	8/21 西	8/21 山口	8/21 西野	8/21 山上			

㈱神鋼環境ソリューション
KOBELCO ECO-SOLUTIONS CO.,LTD.
本書には、株式会社 神鋼環境ソリューションの秘密情報が含まれていますので、本書の第三者への開示、複製、使用、および本書を基にしてなされた産業財産権の出願を当社の許可なく行うことを禁じます。

SCALE 1/200

ISSUED BY 監理部 川越プロジェクト室

TITLE 仮称川越市新清掃センター熱回収施設新築工事
機気設備 5階ダクト平面図

C. NO. 106101260

AREA 7G6 DRAWING NO. DF501M136 REV. D

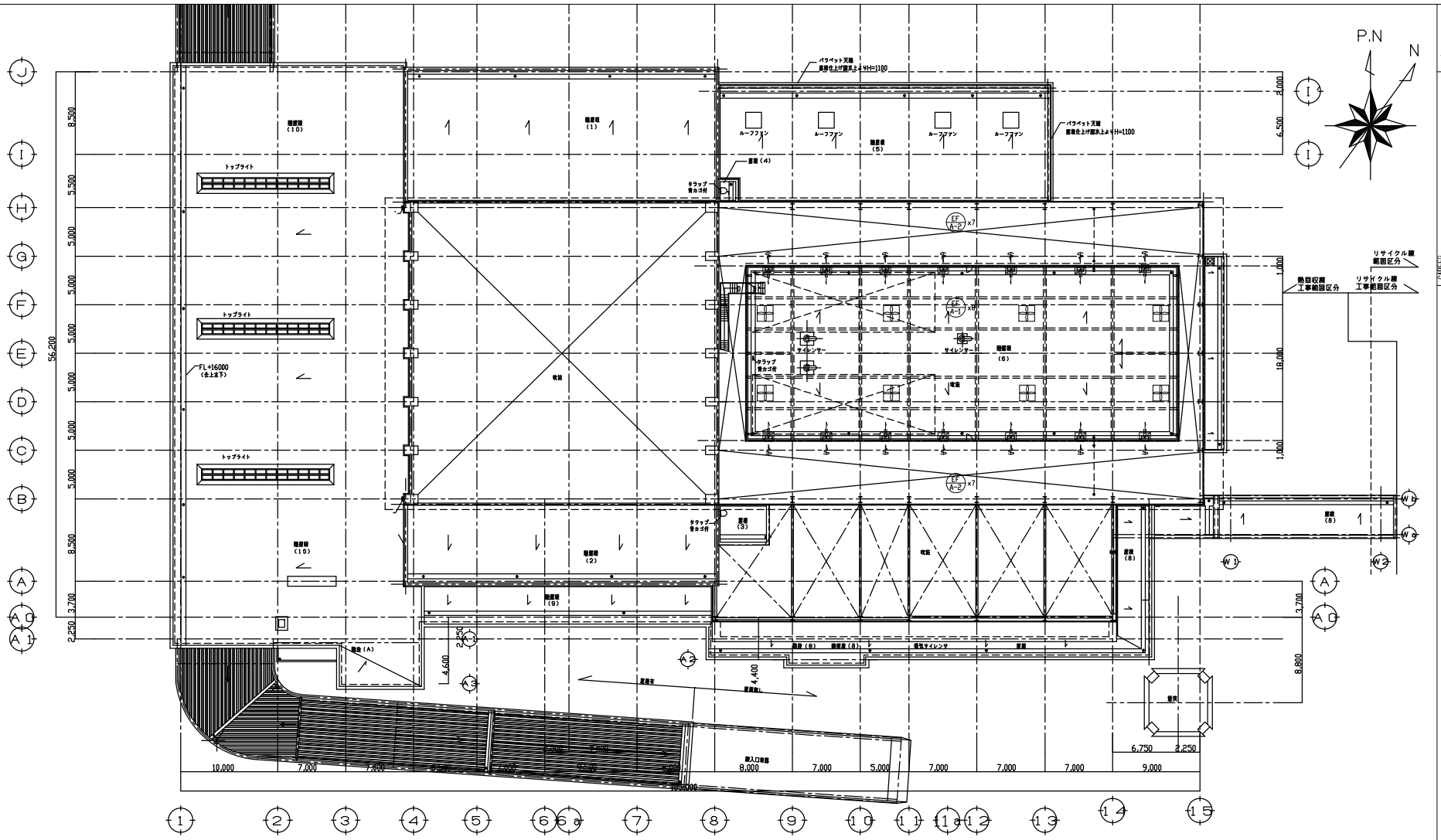

注記）（1）⌀　：特記なきものはＶＤ（風量調整ダンパー）を示す。
（2）▰　：ＦＤ（防火ダンパー）を示す。
（3）▲　：点検口を示す。
（4）吹出口はルーバー調整機能付とする。

屋根伏図（1）

（1FL+34,500）

一級建築士　登録第１５７０６２　山口 修一

REV. NO.	REVISION NOTE	DESIGNED	CHECKED	APPROVED				REVIEWED		
		ENGINEERING DEPARTMENT								
Ⓓ	竣工図	2/24 2010	延川	2/22 延川	2/22 岡村	/	-	2/22 西野	2/22 山上
Ⓒ	承諾図（実施設計図）	5/12 2008	延川	5/12 延川	5/12 岡村	5/12 山口	5/12 西野	5/12 山上	
Ⓑ	承諾図（計画通知図）	12/26 2007	延川	12/26 延川	12/26 西	12/26 山口	12/26 西野	12/26 山上	
Ⓐ	設計進歩による見直し	9/28 2007	延川	9/28 延川	9/28 西	9/28 山口	9/28 西野	9/28 山上	
Ⓓ	初版発行	8/21 2007	延川	8/21 延川	8/21 西	8/21 山口	8/21 西野	8/21 山上	

株式会社 神鋼環境ソリューション
KOBELCO ECO-SOLUTIONS CO.,LTD.

本書には、株式会社 神鋼環境ソリューションの秘密情報が含まれていますので、本書の第三者への開示、複製、使用、および本書を基にしてなされた産業財産権の出願を当社の許可なく行うことを禁じます。

SCALE 1/200

ISSUED BY 監理部 川越プロジェクト室

TITLE 仮称川越市新清掃センター熱回収施設新築工事
換気設備　屋根ダクト平面図

C. NO. 106101260

AREA 7G6　DRAWING NO. DF501M137　REV. Ⓓ

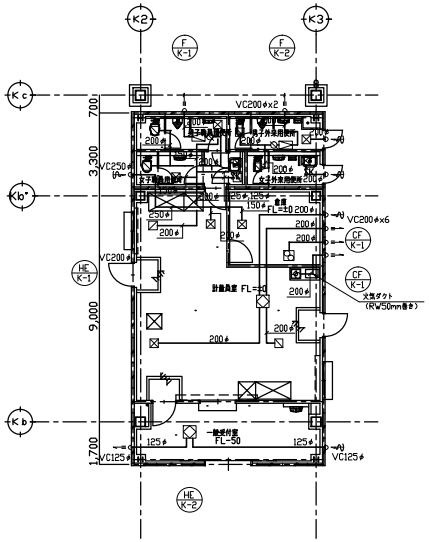

計量棟平面図S=1/100

計量員室	
吸込口	VHS
250x250	
Q= 300 CMH	1
BOX 450x450x400H	

計量員室	
吸込口	HS
250x250	
Q= 300 CMH	1
BOX 450x450x400H	

職員用男子便所	
吸込口	HS
200x200	
Q= 200 CMH	1
BOX 400x400x400H	

職員用女子便所	
吸込口	HS
200x200	
Q= 200 CMH	1
BOX 400x400x400H	

職員用SK	
吸込口	HS
150x150	
Q= 100 CMH	1
BOX 350x350x400H	

外来用男子便所	
吸込口	HS
200x200	
Q= 200 CMH	1
BOX 400x400x400H	

外来用女子便所	
吸込口	HS
200x200	
Q= 200 CMH	1
BOX 400x400x400H	

職員用男子便所	
パス	VHS
200x200	
Q= 200 CMH	1
BOX 400x400x400H	

職員用男子便所	
パス	VHS
200x200	
Q= 200 CMH	1
BOX 400x400x400H	

職員用SK	
パス	VHS
150x150	
Q= 100 CMH	1
BOX 350x350x400H	

外来用男子便所	
パス	(FR)VHS
250x250	
Q= 200 CMH	1
BOX 400x400x400H	

外来用女子便所	
パス	(FR)VHS
250x250	
Q= 200 CMH	1
BOX 400x400x400H	

計量員室	
パス	HS
300x300	
Q= 500 CMH	1
BOX 500x500x400H	

計量員室	
パス	(FR)VHS
450x450	
Q= 700 CMH	1
BOX 600x600x400H	

倉庫	
吸込口	(FR)VHS
250x250	
Q= 200 CMH	1
BOX 400x400x400H	

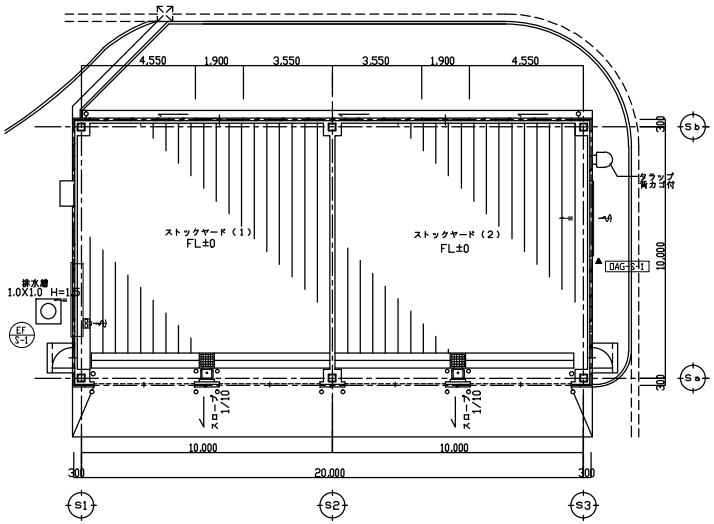

スラグストックヤード棟平面図S=1/100

DAG-S-1 152m/s 35%

ガラリ2900x1500H(建築工事)
有効 0.8 m2
Q= 7200 CMH
防鳥金網付

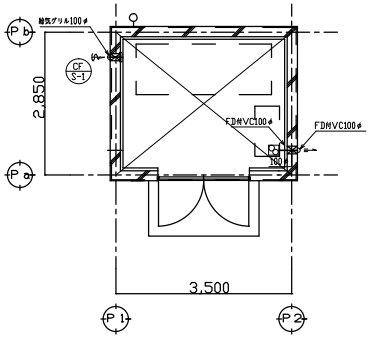

総括受水槽用ﾎﾟﾝﾌﾟ室棟ﾎﾟﾝﾌﾟ室平面図S=1/50

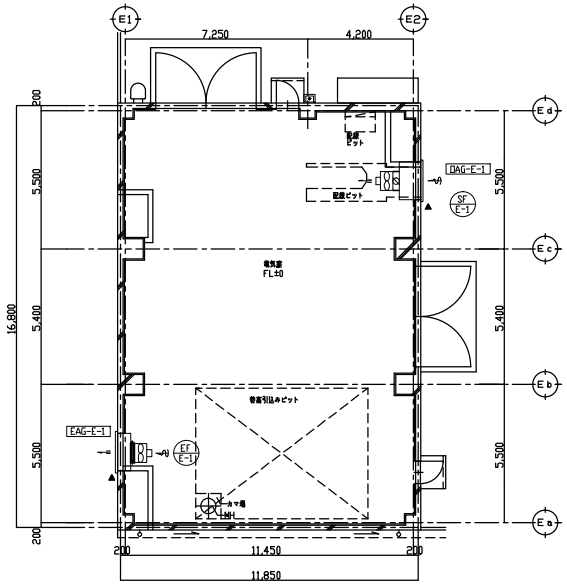

特高受変電設備棟平面図S=1/100

DAG-E-1 1.94m/s 35%

ガラリ1500x1500H(建築工事)
有効 0.79 m2
Q= 5500 CMH
BOX 1500x850x1500H
防鳥金網付

EAG-E-1 1.94m/s 35%

ガラリ1500x1500H(建築工事)
有効 0.79 m2
Q= 5500 CMH
BOX 1500x500x1500H

注記）（1）Ø ：特記なきものはＶＤ（風量調整ダンパー）を示す。
（2）■ ：ＦＤ（防火ダンパー）を示す。
（3）▲ ：点検口を示す。

一級建築士　登録第１５７０６２　山口 修一

REV. NO.	REVISION NOTE	DESIGNED	CHECKED	APPROVED	REVIEWED
1	竣工図	延川 2/22 2010	延川 2/22	岡村 2/22	西野 2/22 山上
0	承認図（実施設計図）	延川 5/12 2008	延川 5/12	岡村 5/12	山口 5/12 西野 5/12 山上
0	承認図（計画通知図）	延川 12/26 2007	延川 12/26	西 12/26	山口 12/26 西野 12/26 山上
A	設計進歩による見直し	延川 9/28 2007	延川 9/28	西 9/28	山口 9/28 西野 9/28 山上
0	初版発行	延川 8/21 2007	延川 8/21	西 8/21	山口 8/21 西野 8/21 山上

ENGINEERING DEPARTMENT

株式会社 神鋼環境ソリューション
KOBELCO ECO-SOLUTIONS CO.,LTD.

本書には、株式会社 神鋼環境ソリューションの秘密情報が含まれていますので、本書の第三者への開示、複製、使用、および本書を基にしてなされた産業財産権の出願を当社の許可なく行うことを禁じます。

SCALE 1/50・1/100
ISSUED BY 監理部 川越プロジェクト室

TITLE
仮称川越市新清掃センター熱回収施設新築工事
換気設備　付属棟ダクト平面図

DWG. NO. 106101260
AREA 7G6 DRAWING NO. DF502M121 REV. 0

3RD ANGLE PROJECTION

CAREER